VICARIO
OMV 350

Portée maximale :	**27**	m
Charge en bout de flèche :	**850**	kg
Charge maximale :	**2.200**	kg
Hauteur sous crochet :	**23**	m

VICARIO · OMV 350 **27 mt**

Schéma de levage et configurations

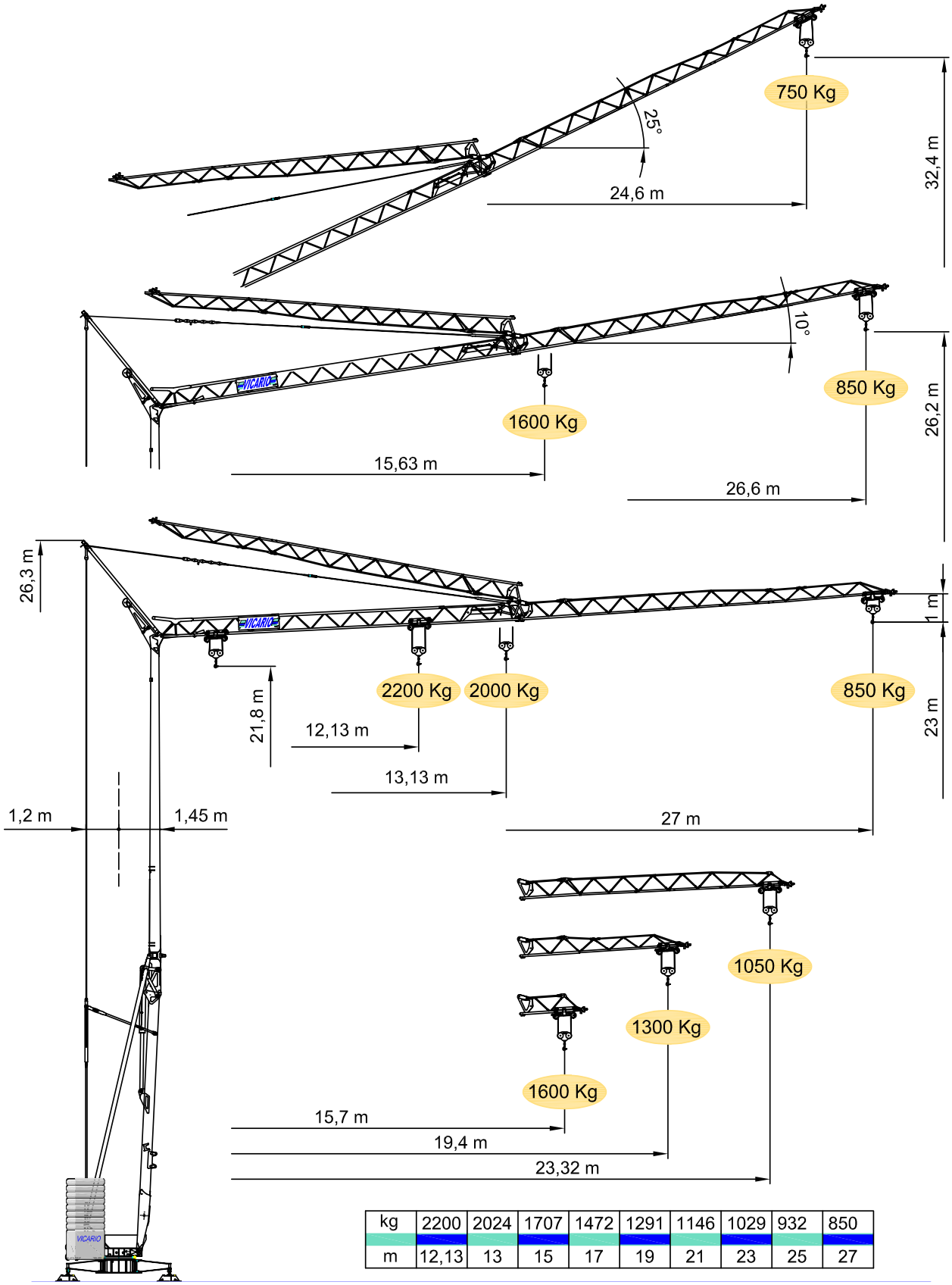

kg	2200	2024	1707	1472	1291	1146	1029	932	850
m	12,13	13	15	17	19	21	23	25	27

VICARIO · OMV 350 **27 mt**

Équipement de série, mécanismes et réactions d'appui

DOTAZIONE DI SERIE

Sollevamento "overdrive" a 4 velocità con inverter, rotazione e carrello a tre velocità con inverter, zincatura della struttura e dei tiranti, contrappeso, braccio impennabile, carrello rampante con motore e finecorsa alla base della torre, funzionamento con braccio ripiegato, comando a pulsantiera via cavo, carter di protezione per ralla e meccanismi, predisposizione per autozavorramento e radiocomando, armadio elettrico in acciaio inox, documentazione a norme CEE..

STANDARD FEATURES

4-speed lifting, 3-speed rotation and trolley with inverter control, galvanised structure, counterweight, pull-up jib, translation trolley with motor and limit switch at base of gantry, operation with folden jib, cable-operated pushbotton remote control, guard for slewing ring and mechanisms, designed to allow installation of self-ballasting device and radio control, stainless steel electrical cabinet, documentation in accordance with EU standards.

EQUIPEMENT DE SERIE

Levage à quatre vitesses, chariot et rotation à trois vitesses à contrôle électronique, galvanisation de la structure et des tirants, contrepoids, flèche relevable, moteur de chariot et fin de course à la base de la tour, fonctionement bras replié, commande par cable, carter de protection pour la couronne et les mécanismes, predisposition pour autolestage et commande radio, armoire électrique en acier inox, documentation conforme aux normes CEE.

SERIENAUSSTATTUNG

Heben mit vier Geschwindigkeiten, Laufkatze und Rotation mit drei Geschwindigkeiten, Strukturverzinkung, Gegengewicht, hochklappbarer Arm, aufsteigender Wagen mit Motor und Anschlag an der Basis des Turms, Funktionieren mit eingeklapptem Arm, Steuerung mit Druckknopftafe via Kabel, Schutzvorrichtungen für Drehverbindungen und Mechanismen, Vorbereitung für Selbstballasteinnhame und Funksteuerung, elektrischer Schrank aus rostfreiem Stahl, Dokumentation gemäß EC Vorschriften.

DOTACION DE SERIE

Levantamiento a cuatro velocidades, carro y rotación a tres velocidades con control electrónico, galvanización de la estructura, contrapeso, brazo empinable, carro rampante con motor y fin de carrera en la base de la torre, funcionamiento con brazo replegado, faccionamiento por pulsadores via cable, cárter de protección para corona de giro y mecanismos, predisposición para autocontrapeso y radiocontrol, armario eléctrico de acero inox, documentación según normas CEE.

50 Hz V +10%-10%		m/l'	7,5	15	26	41
230 V	3 KW	kg	2200	1300 ↑ 2200 ↓	750 ↑ 1000 ↓	300 ↑ 850 ↓
	4,5 KW	kg	2200	1750 ↑ 2200 ↓	850 ↑ 1000 ↓	500 ↑ 850 ↓
	6 KW	kg	2200	2200	1000	850
400 V	8 KVA	kg	2200	2200	1000	850
kW 7,5 Inverter						

m/l'			
17,8	28,6	39,3 / 53,5	
kW 3 Inverter			

n/l'			
0.15	0.42	0.84	
kW 1,55 Inverter			

min				
8		10.000 kg		5.200 kg + 10.400 kg
KW 2,2				

	7800 kg	5200 kg	2600 kg	0 kg
P1	7265 kg 8100 kg *	5100 kg 5900 kg *	2970 kg 3730 kg *	1030 kg 1740 kg *
P2	10535 kg 9700 kg *	10100 kg 9300 kg *	9630 kg 8870 kg *	8970 kg 8260 kg *

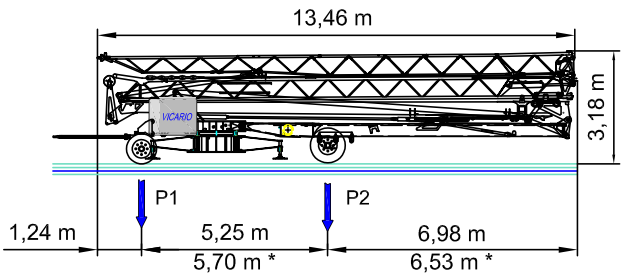

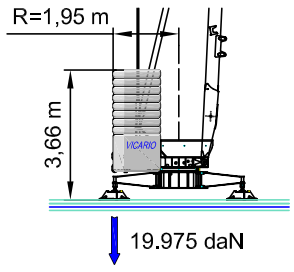

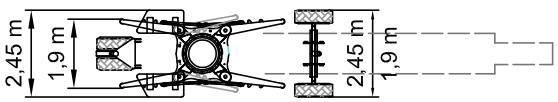

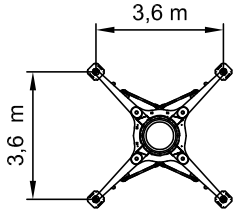

VICARIO · OMV 350 **27 mt**

Séquence de montage à 360°

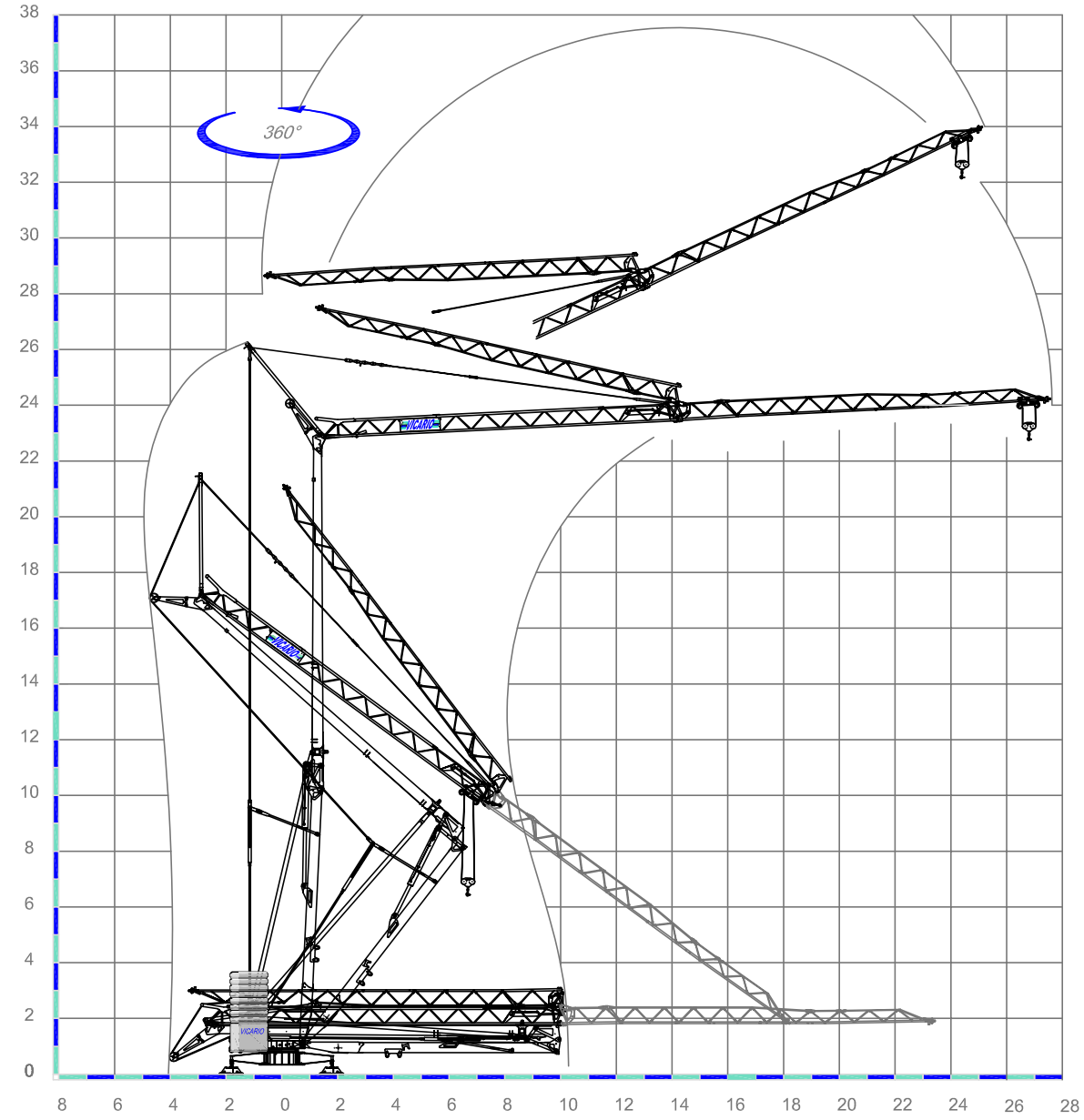

Sequenza di montaggio su 360°. Aufstellvorgang uber 360°. Dérulement de montage sur 360°. Erection procedure on 360°. Montaje sobre 360°.