VICARIO
OMV 300

Portée maximale :	**36**	m
Charge en bout de flèche :	**1.000**	kg
Charge maximale :	**4.000**	kg
Hauteur sous crochet :	**22**	m

VICARIO · OMV 300 **36 mt**

Schéma de levage et courbes de charge

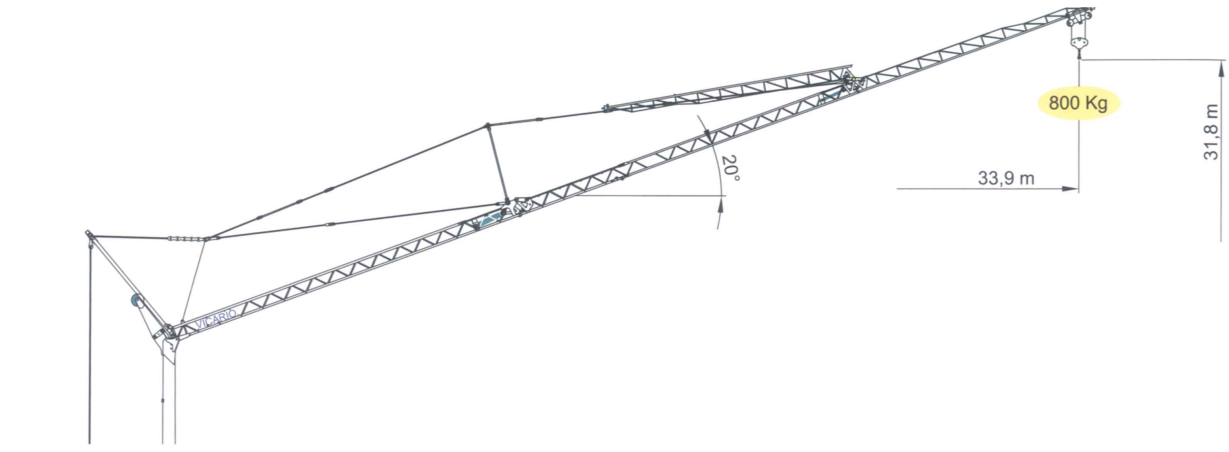

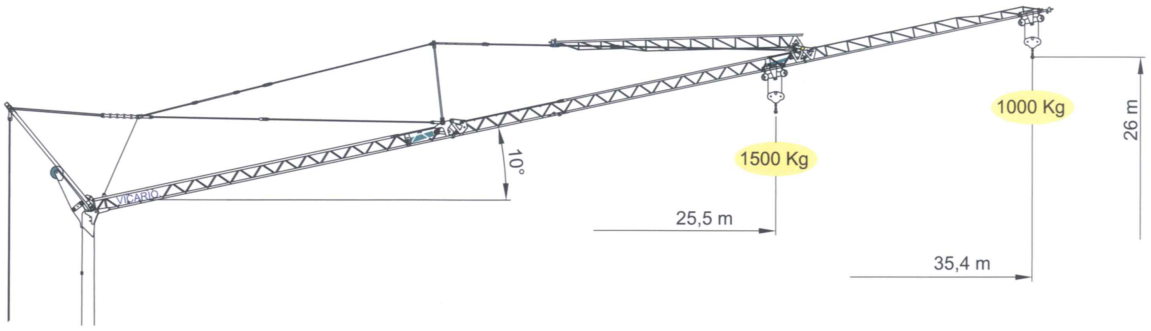

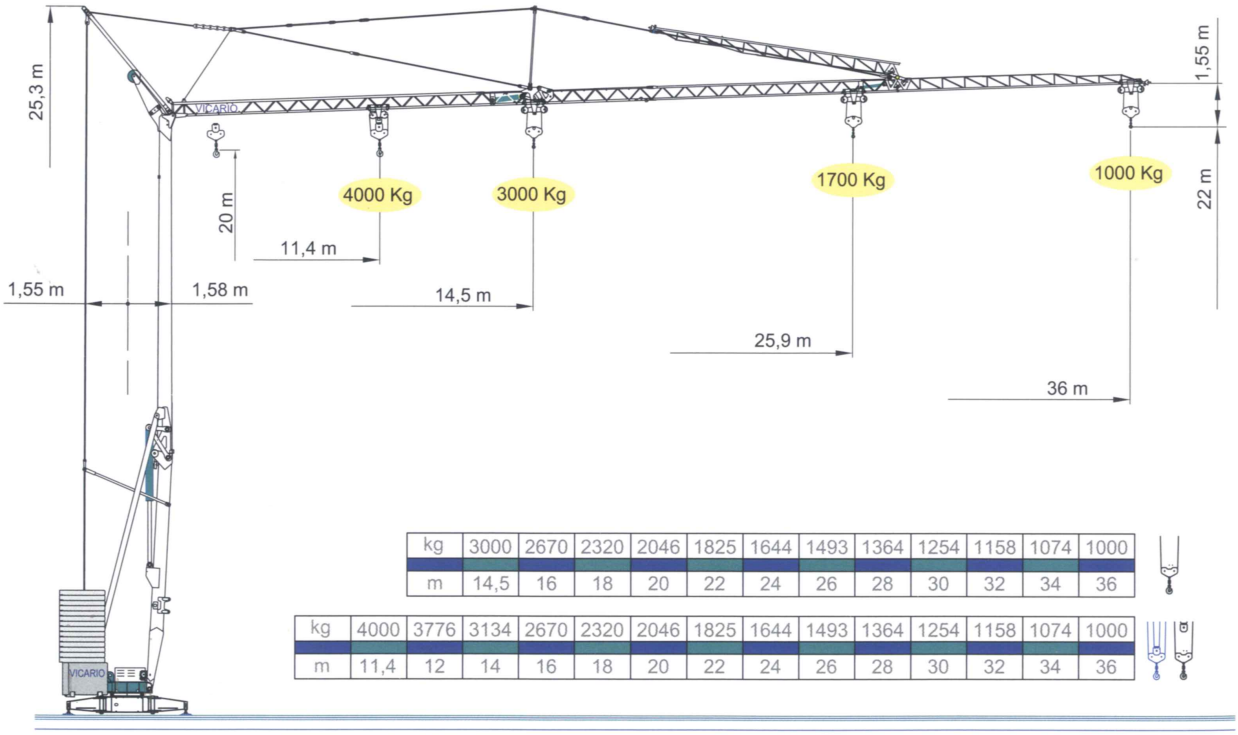

kg	3000	2670	2320	2046	1825	1644	1493	1364	1254	1158	1074	1000
m	14,5	16	18	20	22	24	26	28	30	32	34	36

kg	4000	3776	3134	2670	2320	2046	1825	1644	1493	1364	1254	1158	1074	1000
m	11,4	12	14	16	18	20	22	24	26	28	30	32	34	36

VICARIO · OMV 300 **36 mt**

Équipement de série, mécanismes et dimensions de transport

DOTAZIONE DI SERIE

Sollevamento "overdrive" a quattro velocità con inverter, rotazione e carrello a tre velocità con inverter, zincatura della struttura e dei tiranti, contrap-peso, braccio impennabile, carrello rampante con motore e finecorsa alla base della torre, funzionamento con braccio ripiegato, comando a pulsantiera via cavo, carter di protezione per ralla e meccanismi, predisposizione per autozavorramento e radiocomando, armadio elettrico in acciaio inox, documentazione a norme CEE.

STANDARD FEATURES

4-speed lifting, 3-speed rotation and trolley with inverter control, galvanised structure, counter-weight, pull-up jib, translation trolley with motor and limit switch at base of gantry, operation with folden jib, cable-operated pushbotton remote control, guard for slewing ring and mechanisms, designed to allow installation of self-ballasting device and radio control, stainless steel electrical cabinet, documentation in accord-ance with EU standards.

EQUIPEMENT DE SERIE

Levage a quatre vitesses, chariot et rotation à trois vitesses à contrôle électronique, galvanisation de la structure et des tirants, contrepoids, flèche relevable, moteur de chariot et fin de course à la base de la tour, fonctionement bras replié, comman-de par cable, carter de protection pour la couronne et les mécanismes, predisposition pour autolestage et commande radio, armoire électrique en acier inox, documentation conforme aux normes CEE.

SERIENAUSSTATTUNG

Heben mit vier Geschwindigkeiten, Laufkatze und Rotation mit drei Geschwindigkeiten, Struktur-verzinkung, Gegengewicht, hoch-klappbarer Arm, aufsteigender Wagen mit Motor und Anschlag an der Basis des Turms, Funktionieren mit eingeklapptem Arm, Steuerung mit Druckknopftafe via Kabel, Schutzvorrichtungen für Drehver-bindungen und Mechanismen, Vor-bereitung für Selbstballast-einnhame und Funksteuerung, elektrischer Schrank aus rostfreiem Stahl, Dokumentation gemäß EC Vorschriften.

DOTACION DE SERIE

Levantamiento a cuatro velocida-des, carro y rotación a tres velocidades con control elec-trónico, galvanización de la estru-ctura, contrapeso, brazo empinable, carro rampante con motor y fin de carrera en la base de la torre, funcionamiento con brazo reple-gado, faccionamiento por pulsa-dores via cable, cárter de pro-tección para corona de giro y mecanismos, predisposición para autocontrapeso y radiocontrol, armario eléctrico de acero inox,

	400 V (+10% - 10%) 50 Hz	12 kVA

m/l'	8	20	46	56
kg	3000	3000	1200	800
kW	11 (Inverter)			

m/l'	8-4	20-10	46-23	56-28
kg	2000-4000	2000-4000	1200-2400	800-1600
kW	11 (Inverter)			

m/l'	16	26	48.7(35.7)
kW	3 (Inverter)		

g/l'	0.17	0.43	0.85
kW	3 (Inverter)		

min	18
kW	3

	15500 Kg		8000 Kg + 16900 Kg

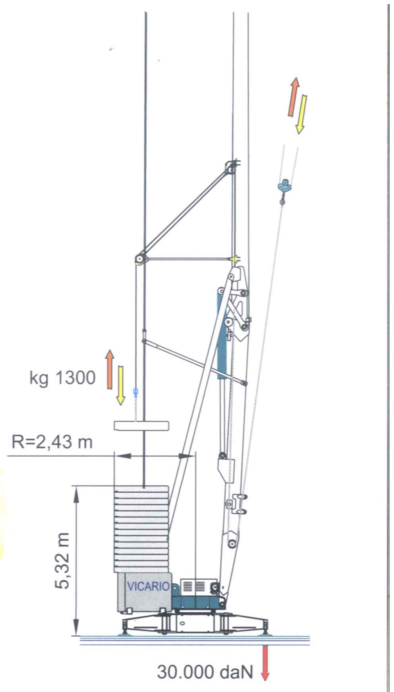

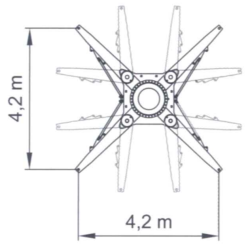

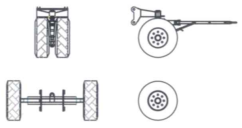

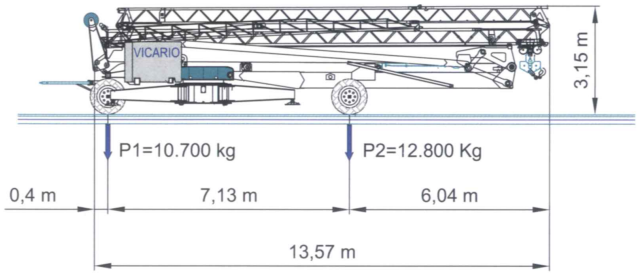

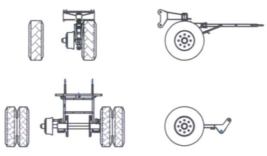

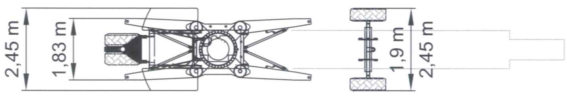

VICARIO · OMV 300 **36 mt**

Séquence de montage à 360°

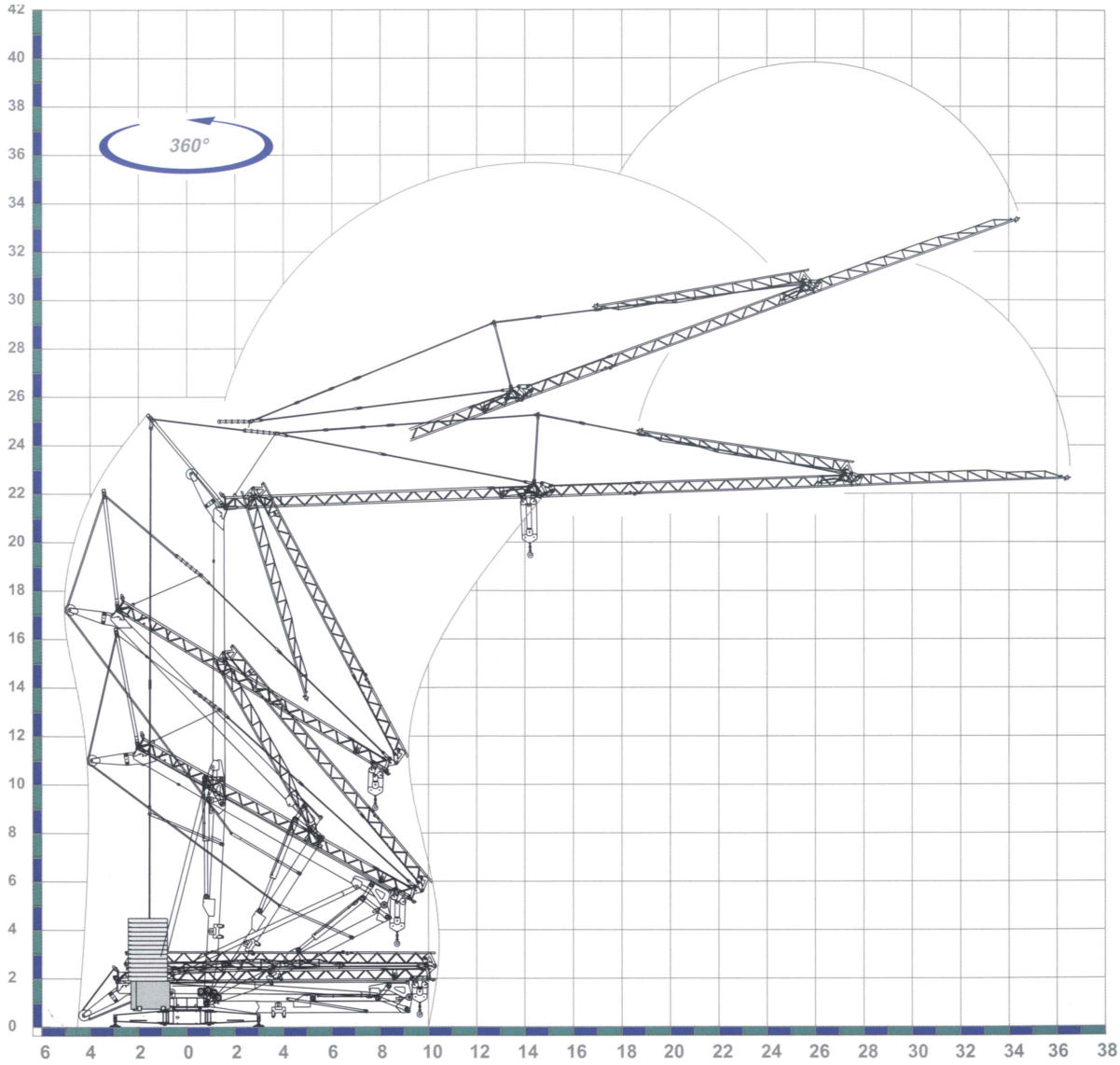

Sequenza di montaggio su 360°. Aufstellvorgang uber 360°. Dérulement de montage sur 360°. Erection procedure on 360°. Montaje sobre 360°.