# VICARIO
# OMV 300

| | | |
|---|---|---|
| Maximale Ausladung: | **36** | m |
| Spitzenlast: | **1.000** | kg |
| Maximale Traglast: | **4.000** | kg |
| Hakenhöhe: | **22** | m |

VICARIO · OMV 300 **36 mt**

## Kranübersicht und Traglastkurven

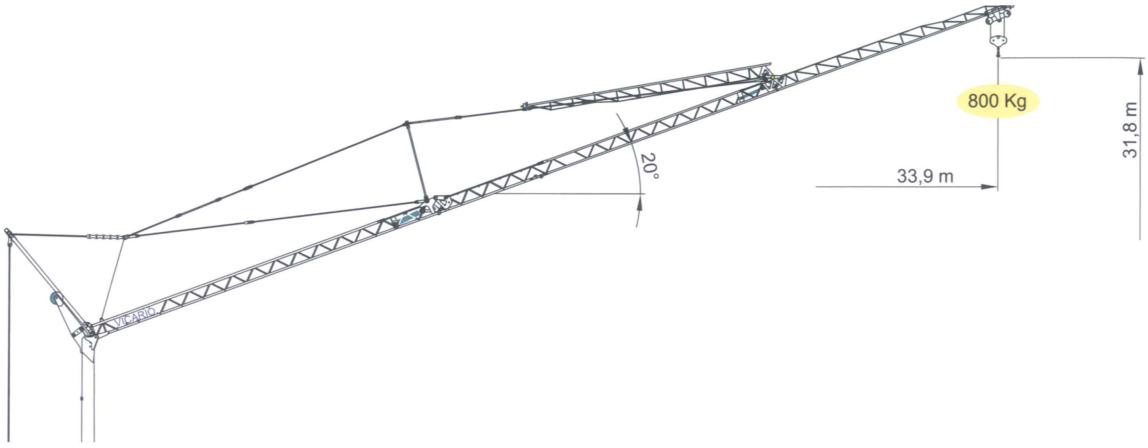


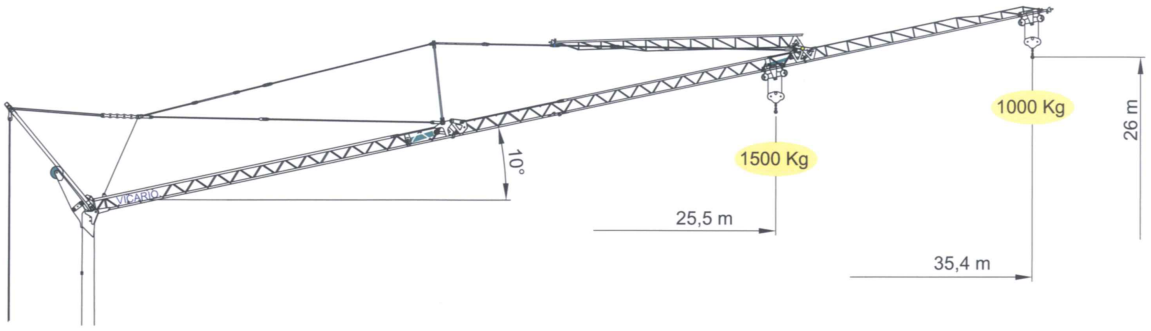


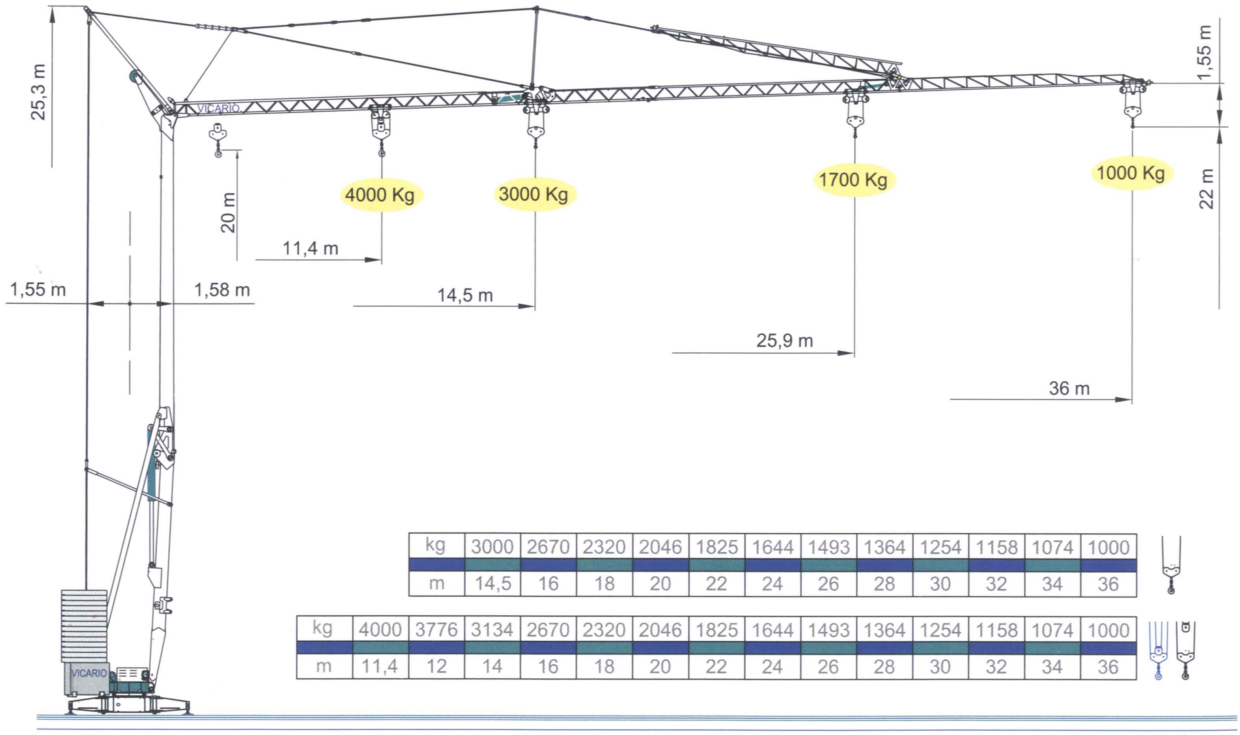


| kg | 3000 | 2670 | 2320 | 2046 | 1825 | 1644 | 1493 | 1364 | 1254 | 1158 | 1074 | 1000 |
|---|---|---|---|---|---|---|---|---|---|---|---|---|
| m | 14,5 | 16 | 18 | 20 | 22 | 24 | 26 | 28 | 30 | 32 | 34 | 36 |

| kg | 4000 | 3776 | 3134 | 2670 | 2320 | 2046 | 1825 | 1644 | 1493 | 1364 | 1254 | 1158 | 1074 | 1000 |
|---|---|---|---|---|---|---|---|---|---|---|---|---|---|---|
| m | 11,4 | 12 | 14 | 16 | 18 | 20 | 22 | 24 | 26 | 28 | 30 | 32 | 34 | 36 |

VICARIO · OMV 300 **36 mt**

## Serienausstattung, Antriebe und Transportabmessungen

DOTAZIONE DI SERIE

Sollevamento "overdrive" a quattro velocità con inverter, rotazione e carrello a tre velocità con inverter, zincatura della struttura e dei tiranti, contrap-peso, braccio impennabile, carrello rampante con motore e finecorsa alla base della torre, funzionamento con braccio ripiegato, comando a pulsantiera via cavo, carter di protezione per ralla e meccanismi, predisposizione per autozavorramento e radiocomando, armadio elettrico in acciaio inox, documentazione a norme CEE.

STANDARD FEATURES

*4-speed lifting, 3-speed rotation ana trolley with inverter control, galvanised structure, counter-weight, pull-up jib, translation trolley with motor and limit switch at base of gantry, operation with folden jib, cable-operatea pushbottom remote control, guard for slewing ring and mechanisms, designed to allow installation of self-ballasting device and radio control, stainless steel electrical cabinet, documentation in accord-ance with EU standards.*

EQUIPEMENT DE SERIE

Levage a quatre vitesses, chariot et rotation à trois vitesses à contrôle électronique, galvanisation de la structure et des tirants, contrepoids, flèche relevable, moteur de chariot et fin de course à la base de la tour, fonctionement bras replié, comman-de par cable, carter de protection pour la couronne et les mécanismes, predisposition pour autolestage et commande radio, armoire électrique en acier inox, documentation conforme aux normes CEE.

SERIENAUSSTATTUNG

*Heben mit vier Geschwindigkeiten, Laufkatze und Rotation mit drei Geschwindigkeiten, Struktur-verzinkung, Gegengewicht, hoch-klappbarer Arm, aufsteigender Wagen mit Motor und Anschlag an der Basis des Turms, Funktionieren mit eingeklapptem Arm, Steuerung mit Druckknopftafe via Kabel, Schutzvorrichtungen für Drehver-bindungen und Mechanismen, Vor-bereitung für Selbstballast-einnhame und Funksteuerung, elektrischer Schrank aus rostfreiem Stahl, Dokumentation gemäß EC Vorschriften.*

DOTACION DE SERIE

Levantamiento a cuatro velocida-des, carro y rotación a tres velocidades con control elec-trónico, galvanización de la estru-ctura, contrapeso, brazo empinable, carro rampante con motor y fin de carrera en la base de la torre, funcionamiento con brazo reple-gado, faccionamiento por pulsa-dores via cable, cárter de pro-tección para corona de giro y mecanismos, predisposición para autocontrapeso y radiocontrol, armario eléctrico de acero inox,

| | | |
|---|---|---|
| | 400 V (+10% - 10%) 50 Hz | 12 kVA |

| | | | | |
|---|---|---|---|---|
| m/l' | 8 | 20 | 46 | 56 |
| kg | 3000 | 3000 | 1200 | 800 |
| kW | 11 (Inverter) | | | |

| | | | | |
|---|---|---|---|---|
| m/l' | 8-4 | 20-10 | 46-23 | 56-28 |
| kg | 2000-4000 | 2000-4000 | 1200-2400 | 800-1600 |
| kW | 11 (Inverter) | | | |

| | | | |
|---|---|---|---|
| m/l' | 16 | 26 | 48.7(35.7) |
| kW | 3 (Inverter) | | |

| | | | |
|---|---|---|---|
| g/l' | 0.17 | 0.43 | 0.85 |
| kW | 3 (Inverter) | | |

| | |
|---|---|
| min | 18 |
| kW | 3 |

| | | | |
|---|---|---|---|
| | 15500 Kg | | 8000 Kg + 16900 Kg |

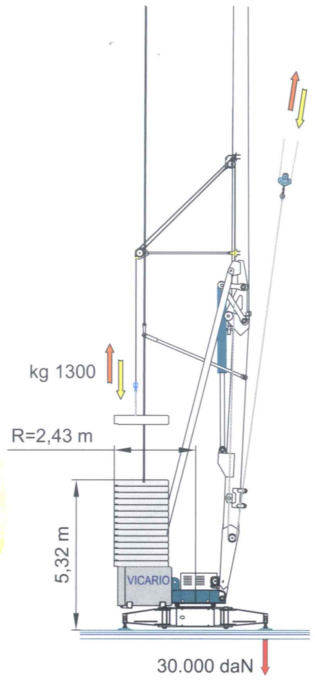


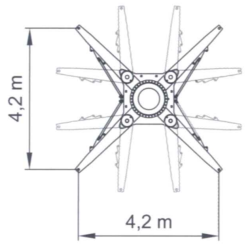


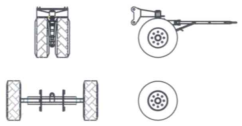


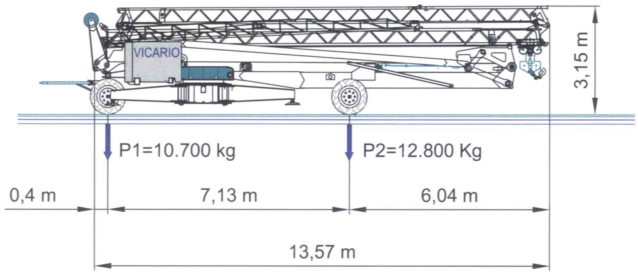


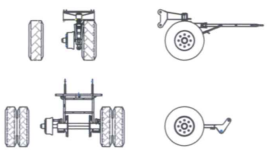


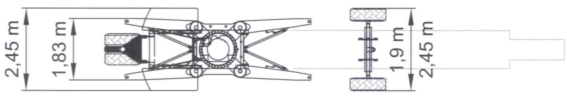

VICARIO · OMV 300 **36 mt**

## Montageablauf bei 360°

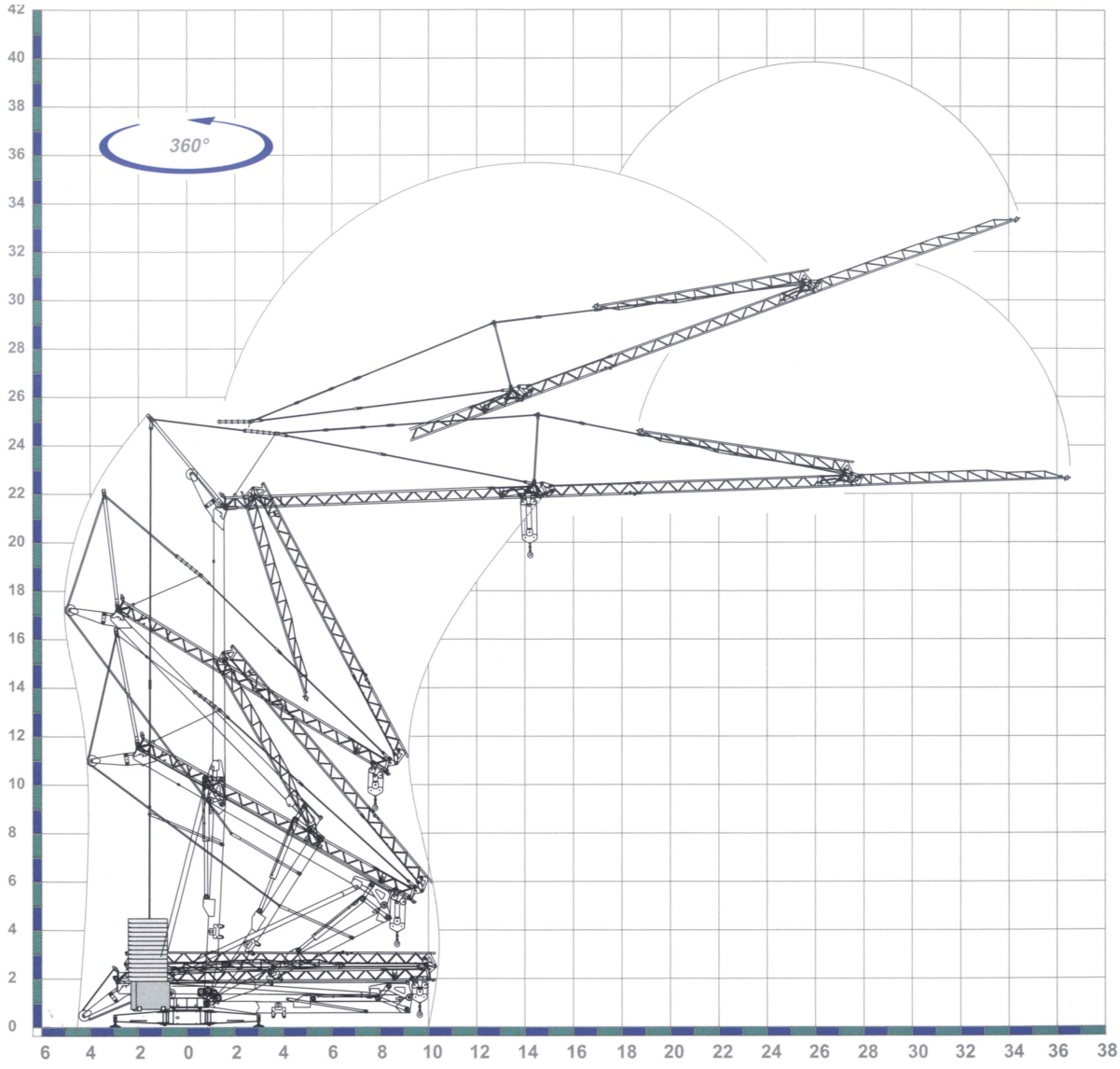


Sequenza di montaggio su 360°. Aufstellvorgang uber 360°. Dérulement de montage sur 360°. Erection procedure on 360°. Montaje sobre 360°.