VICARIO
OMV 294

Maximale Ausladung:	**22**	m
Spitzenlast:	**800**	kg
Maximale Traglast:	**1.800**	kg
Hakenhöhe:	**18,5**	m

VICARIO · OMV 294 **22 mt**

Kranübersicht und Konfigurationen

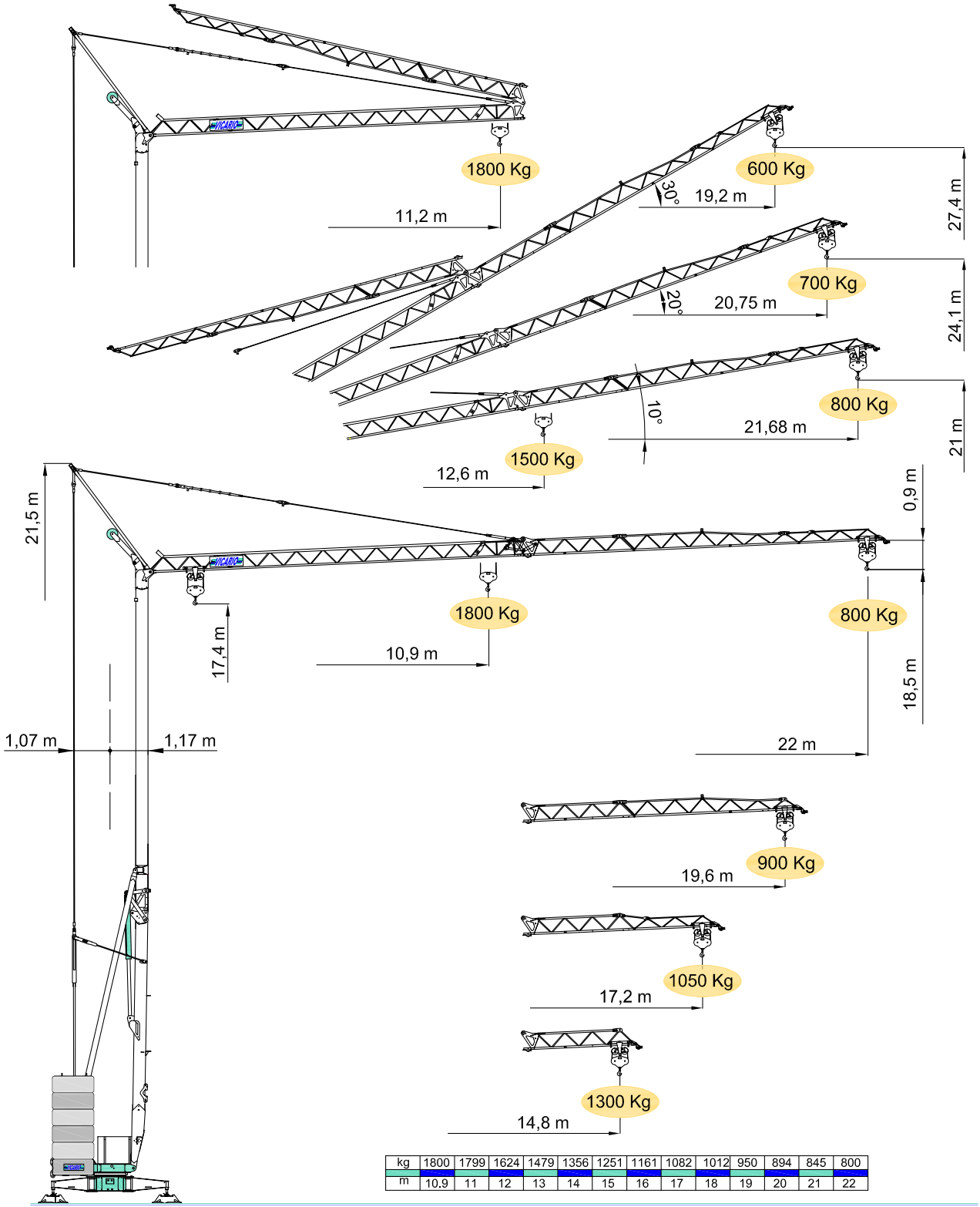

kg	1800	1799	1624	1479	1356	1251	1161	1082	1012	950	894	845	800
m	10.9	11	12	13	14	15	16	17	18	19	20	21	22

VICARIO · OMV 294 **22 mt**

Serienausstattung, Antriebe und Auflagerkräfte

DOTAZIONE DI SERIE

Sollevamento "overdrive" a 4 velocità con inverter, rotazione e carrello a tre velocità con inverter, zincatura della struttura e dei tiranti, contrappeso, braccio impennabile, carrello rampante con motore e finecorsa alla base della torre, funzionamento con braccio ripiegato, comando a pulsantiera via cavo, carter di protezione per ralla e meccanismi, predisposizione per autozavorramento e radiocomando, armadio elettrico in acciaio inox, documentazione a norme CEE.

STANDARD FEATURES

4-speed lifting, 3-speed rotation and trolley with inverter control, galvanised structure, counterweight, pull-up jib, translation trolley with motor and limit switch at base of gantry, operation with folden jib, cable-operated pushbotton remote control, guard for slewing ring and mechanisms, designed to allow installation of self-ballasting device and radio control, stainless steel electrical cabinet, documentation in accordance with EU standards.

EQUIPEMENT DE SERIE

Levage à quatre vitesses, chariot et rotation à trois vitesses à contrôle électronique, galvanisation de la structure et des tirants, contrepoids, flèche relevable, moteur de chariot et fin de course à la base de la tour, fonctionement bras replié, commande par cable, carter de protection pour la couronne et les mécanismes, predisposition pour autolestage et commande radio, armoire électrique en acier inox, documentation conforme aux normes CEE.

SERIENAUSSTATTUNG

Heben mit vier Geschwindigkeiten, Laufkatze und Rotation mit drei Geschwindigkeiten, Strukturverzinkung, Gegengewicht, hochklappbarer Arm, aufsteigender Wagen mit Motor und Anschlag an der Basis des Turms, Funktionieren mit eingeklapptem Arm, Steuerung mit Druckknopftafe via Kabel, Schutzvorrichtungen für Drehverbindungen und Mechanismen, Vorbereitung für Selbstballasteinnhame und Funksteuerung, elektrischer Schrank aus rostfreiem Stahl, Dokumentation gemäß EC Vorschriften.

DOTACION DE SERIE

Levantamiento a cuatro velocidades, carro y rotación a tres velocidades con control electrónico, galvanización de la estructura, contrapeso, brazo empinable, carro rampante con motor y fin de carrera en la base de la torre, funcionamiento con brazo replegado, faccionamiento por pulsadores via cable, cárter de protección para corona de giro y mecanismos, predisposición para autocontrapeso y radiocontrol, armario eléctrico de acero inox, documentación según normas CEE.

50 Hz V +10%-10%		m/l'	6.7	13.5	23.5	37
230 V	3 kW	kg	1800	1350 1800	800	500 800
	4,5 kW	kg	1800	1800	800	750 800
	6 kW	kg	1800	1800	800	800
400 V	6 kVA	kg	1800	1800	800	800
kW 5.5 Inverter						

m/l'			
	11.8	18.9	35.4 (↗26)
kW	kW 1.85 Inverter		

n/l'			
	0.20	0.48	0.95
kW	kW 1.2 Inverter		

min	8	7000 Kg	4000 Kg + 8000 Kg
kW	1.5		

VICARIO	0 kg	2000 kg	4000 kg
P1	1050 kg	2685 kg	4330 kg
P2	5900 kg	6270 kg	6670 kg

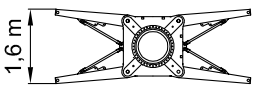

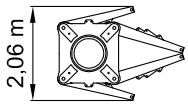

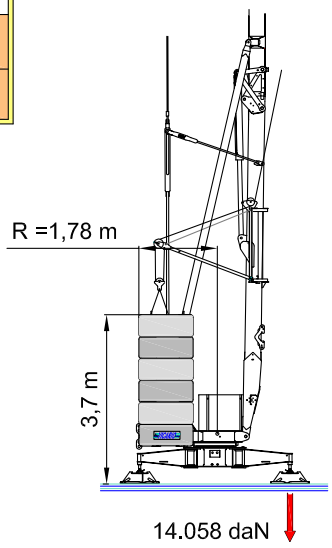

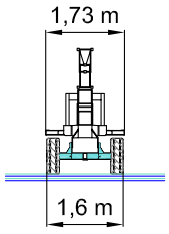

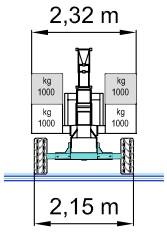

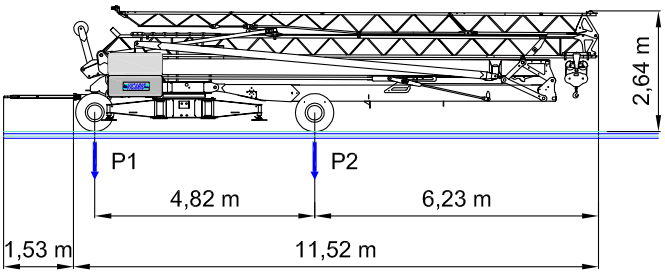

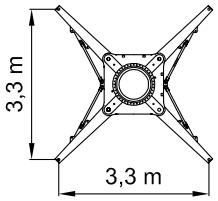

VICARIO · OMV 294 **22 mt**

Montageablauf bei 360°

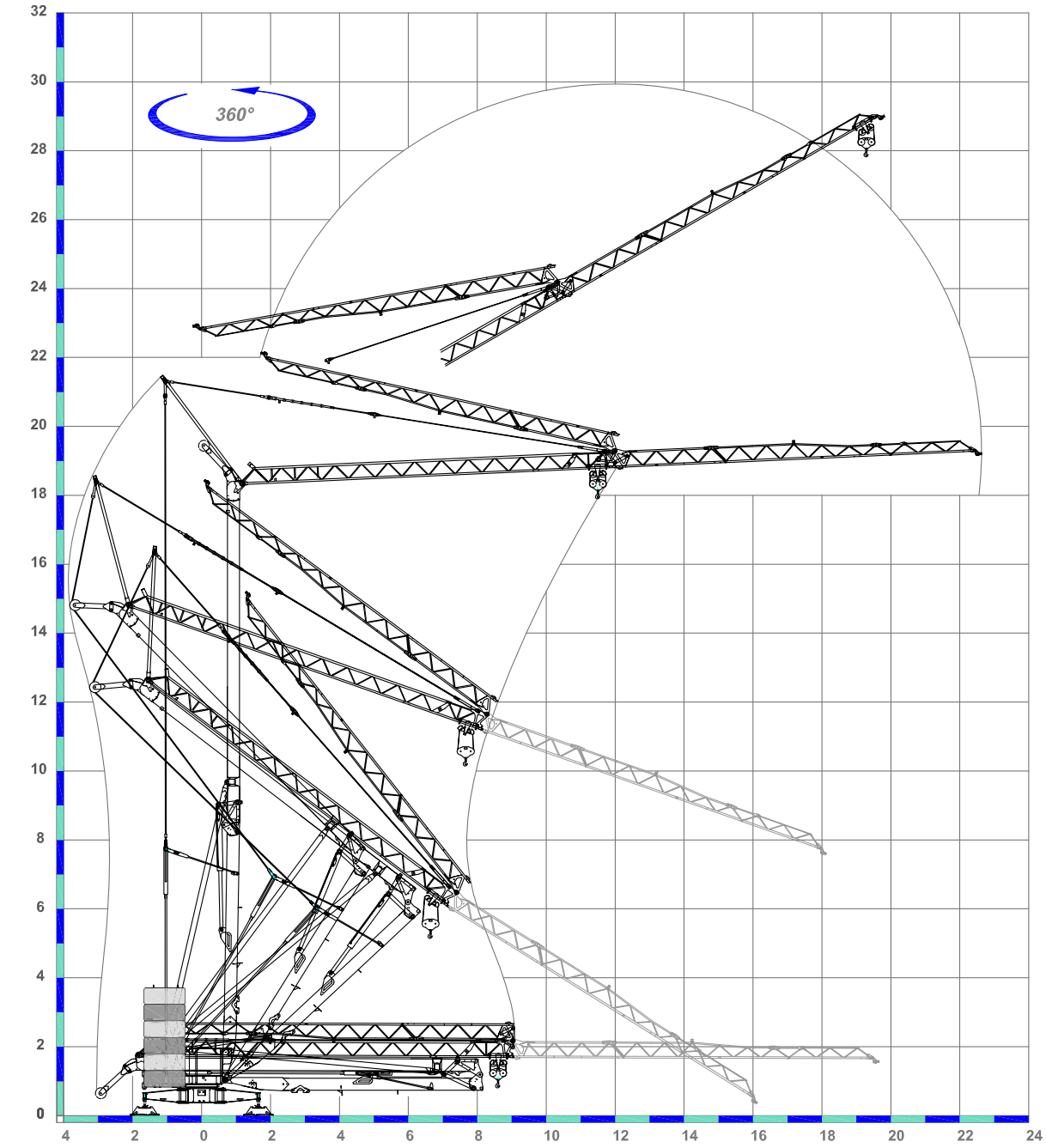

Sequenza di montaggio su 360°. Aufstellvorgang uber 360°. Dérulement de montage sur 360°. Erection procedure on 360°. Montaje sobre 360°.