VICARIO
OMV 280

Portée maximale :	**25**	m
Charge en bout de flèche :	**750**	kg
Charge maximale :	**1.800**	kg
Hauteur sous crochet :	**18,5**	m

VICARIO · OMV 280 **25 mt**

Schéma de levage et courbes de charge

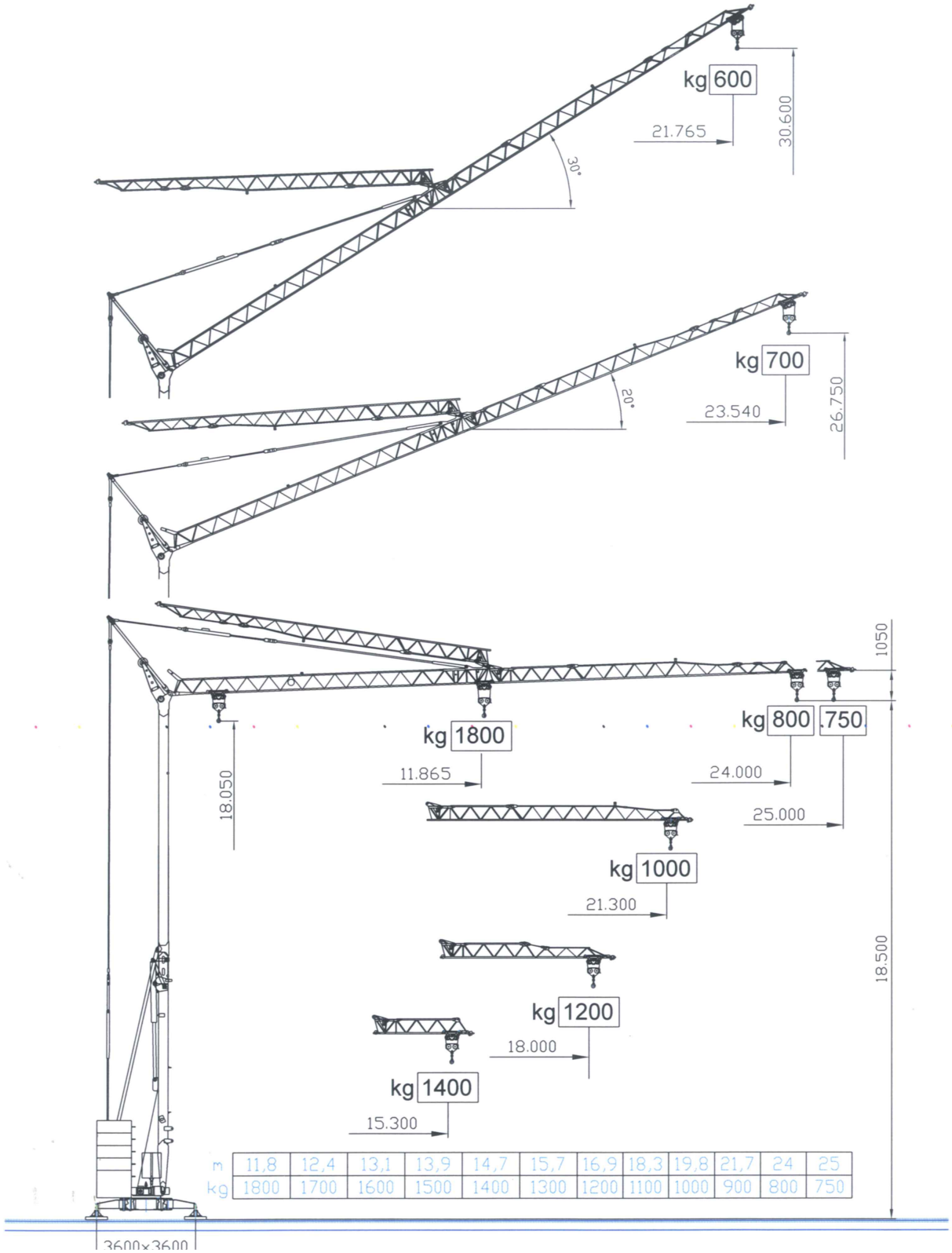

m	11,8	12,4	13,1	13,9	14,7	15,7	16,9	18,3	19,8	21,7	24	25
kg	1800	1700	1600	1500	1400	1300	1200	1100	1000	900	800	750

VICARIO · OMV 280 **25 mt**

Équipement de série, mécanismes et dimensions de transport

PRESTAZIONI	Performances			Leistungen			Prestations			Prestaciones		
50 Hz V +6% −10%	220 V – 3 kVA			(•)6KVA			380V–6 kVA			380 V–7,5kVA		
m/l'	6,5	14 (•)	20	6,5	14	33	6,5	14	33	7	18	42
kg	1800	1800	750	1800	1800	750	1800	1800	750	1800	1800	800
KW	7,5 (Inverter)									7,5 (Inverter)		
m/l'	14			24			32			17	28	53
KW	3 (Inverter)									3 (Inverter)		
KW	0,3			0,6			0,85			0,3	0,6	0,85
KW	1,85 (Inverter)									1,85 (Inverter)		
min	8						kg 8900+[(2150x2)+(1100x8)]					
KW	2,2											

DOTAZIONE DI SERIE
Sollevamento,rotazione e carrello a tre velocita'con controllo elettronico,zincatura della struttura e dei tiranti,contrappeso di montaggio,braccio modulare impennabile, carrello rampante,funzionamento con braccio ripiegato,comando a pulsantiera via cavo,carter di protezione per ralla e meccanismi,predisposizione per autozavorramento e radiocomando, armadio elettrico in acciaio inox, documentazione a norme CEE.

SERIENAUSSTATTUNG
Heben und Rotation mit drei Geschwindigkeiten, Strukturverzinkung, Montagegegengewicht,hochklappbarer,Modulararm,aufsteigender Wagen, Funktionieren mit eingeklapptem Arm,Steuerung mit Druckknopftafel via Kabel,Schutzvorrichtungen für Drehverbindungen und Mechanismen, Vorbereitung für Selbsballasteinnhame und Funksteuerung,elektrischer Schrank aus rostfreiem Stahl, Dokumentation gemäß EC Vorschriften

STANDARD FEATURES
3–speed lifting and rotation with electronic control, galvanised structure, installation counterweight, pull–up modular jib, translation trolley, operation with folden jib,cable–operated pushbotton remote control,guard for slewing ring and mechanisms,designed to allow installation of self–ballasting device and radio control,stainless steel electrical cabinet, documentation in accordance with EU standards

EQUIPEMENT DE SERIE
Levage e rotation È trois vitesses È contrÂle Âlectronique, galvanisation de la structure et des tirants, contrepoids de montage, flÁche modulaire relevable,fonctionement bras repliÁ,commande par cable,carter de protection pour la couronne et les mÁcanismes, predisposition pour autolestage et commande radio,armoire Âlectrique en acier inox, documentation conforme aux normes CEE

DOTACION DE SERIE
Levantamiento y rotaciÁn a tres velocidades con control electrÁnico,galvanizaciÁn de la estructura,contrapeso de montaje,brazo modular empinable,carro rampante,funcionamiento con brazo replegado,accionamiento pór pulsadores viacable,cArter de protecciÁn pard corona de giro y mecanismos, predisposiciÁn para autocontrapeso y radiocontrol, armario elÁctrico de acero inox, documentaciÁn segÚn normas CEE

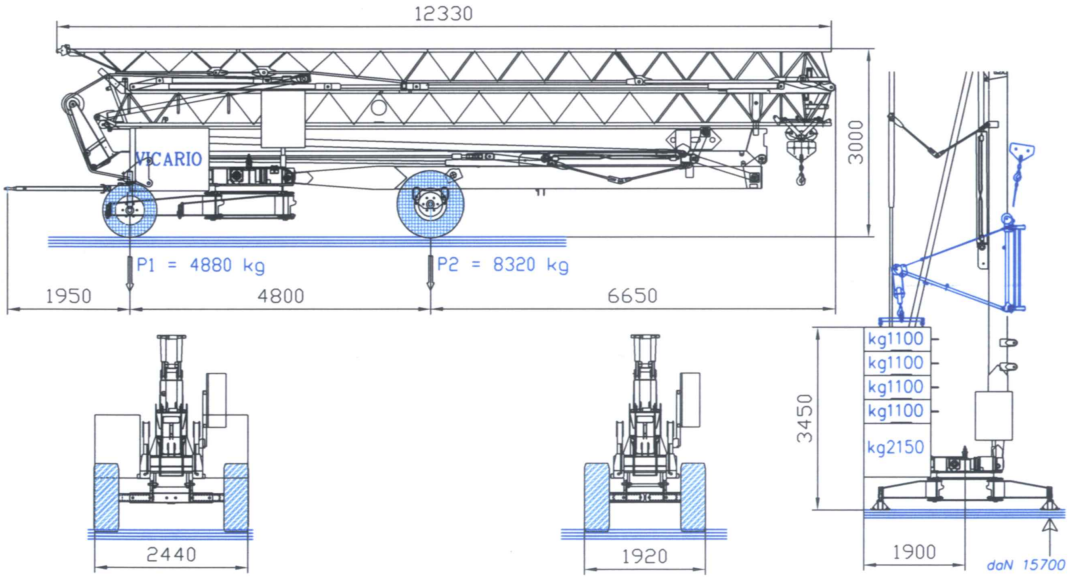

VICARIO · OMV 280 **25 mt**

Séquence de montage à 360°

