VICARIO
OMV 280

Maximale Ausladung:	**25**	m
Spitzenlast:	**750**	kg
Maximale Traglast:	**1.800**	kg
Hakenhöhe:	**18,5**	m

VICARIO · OMV 280 **25 mt**

Kranübersicht und Traglastkurven

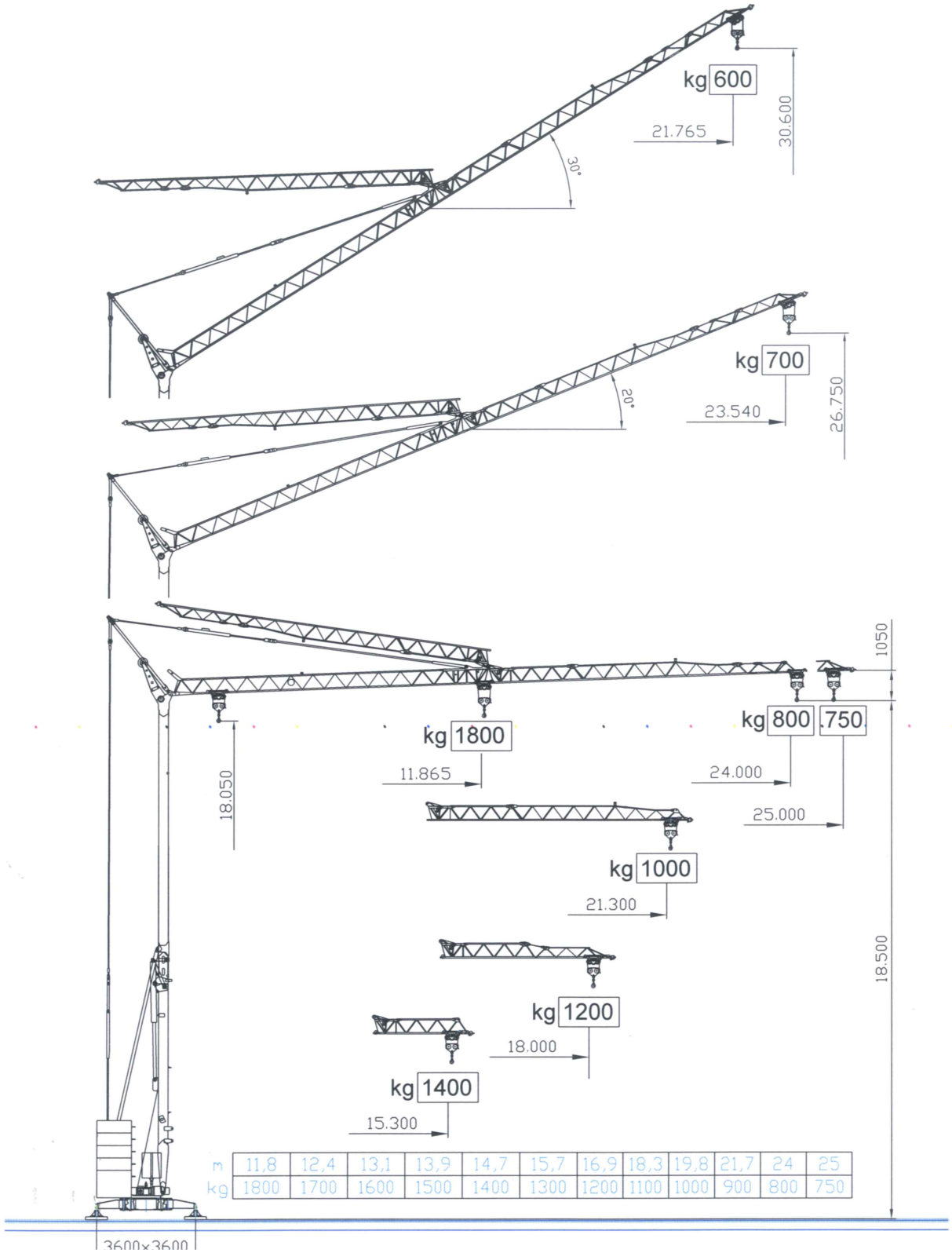

VICARIO · OMV 280 **25 mt**

Serienausstattung, Antriebe und Transportabmessungen

PRESTAZIONI	Performances	Leistungen	Prestations	Prestaciones
50 Hz V +6% −10%	220 V – 3 kVA	(•)6KVA	380V–6 kVA	380 V–7,5kVA
m/l'	6,5 / 14 (•) / 20 / 6,5 / 14 / 33		6,5 / 14 / 33	7 / 18 / 42
kg	1800 / 1800 / 750 / 1800 / 1800 / 750		1800 / 1800 / 750	1800 / 1800 / 800
KW	7,5 (Inverter)			7,5 (Inverter)
m/l'	14 / 24		32	17 / 28 / 53
KW	3 (Inverter)			3 (Inverter)
KW	0,3 / 0,6		0,85	0,3 / 0,6 / 0,85
KW	1,85 (Inverter)			1,85 (Inverter)
min KW	8 / 2,2		kg 8900+[(2150x2)+(1100x8)]	

DOTAZIONE DI SERIE
Sollevamento,rotazione e carrello a tre velocita'con controllo elettronico,zincatura della struttura e dei tiranti,contrappeso di montaggio,braccio modulare impennabile, carrello rampante,funzionamento con braccio ripiegato,comando a pulsantiera via cavo,carter di protezione per ralla e meccanismi,predisposizione per autozavorramento e radiocomando, armadio elettrico in acciaio inox, documentazione a norme CEE.

SERIENAUSSTATTUNG
Heben und Rotation mit drei Geschwindigkeiten, Strukturverzinkung, Montagegegengewicht,hochklappbarer,Modulararm,aufsteigender Wagen, Funktionieren mit eingeklapptem Arm,Steuerung mit Druckknopftafel via Kabel,Schutzvorrichtungen für Drehverbindungen und Mechanismen, Vorbereitung für Selbsballasteinnhame und Funksteuerung,elektrischer Schrank aus rostfreiem Stahl, Dokumentation gemäß EC Vorschriften

STANDARD FEATURES
3-speed lifting and rotation with electronic control, galvanised structure, installation counterweight, pull-up modular jib, translation trolley, operation with folden jib,cable-operated pushbotton remote control,guard for slewing ring and mechanisms,designed to allow installation of self-ballasting device and radio control,stainless steel electrical cabinet, documentation in accordance with EU standards

EQUIPEMENT DE SERIE
Levage e rotation È trois vitesses È contrÂle Âlectronique, galvanisation de la structure et des tirants, contrepoids de montage, flÁche modulaire relevable,fonctionement bras repliÁ,commande par cable,carter de protection pour la couronne et les mÁcanismes, predisposition pour autolestage et commande radio,armoire Âlectrique en acier inox, documentation conforme aux normes CEE

DOTACION DE SERIE
Levantamiento y rotaciÁn a tres velocidades con control electrÁnico,galvanizaciÁn de la estructura,contrapeso de montaje,brazo modular empinable,carro rampante,funcionamiento con brazo replegado,accionamiento pór pulsadores viacable,cArter de protecciÁn pard corona de giro y mecanismos, predisposiciÁn para autocontrapeso y radiocontrol, armario elÁctrico de acero inox, documentaciÁn segÚn normas CEE

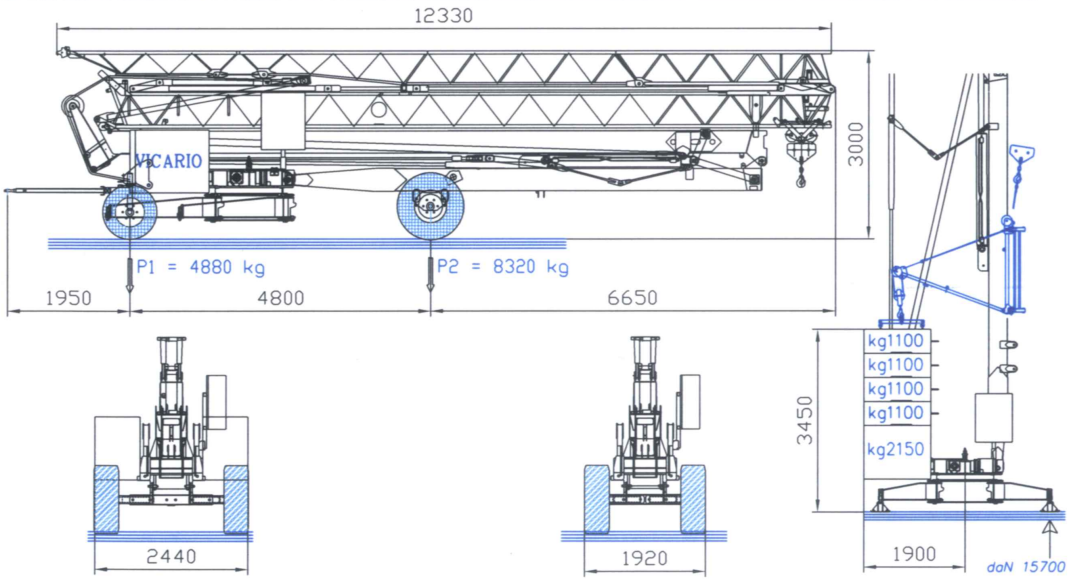

VICARIO · OMV 280 **25 mt**

Montageablauf bei 360°

