# VICARIO
# OMV 187.7

| | | |
|---|---|---|
| Portée maximale : | **27** | m |
| Charge en bout de flèche : | **700** | kg |
| Charge maximale : | **2.000** | kg |
| Hauteur sous crochet : | **18,5** | m |

VICARIO · OMV 187.7 **27 mt**

## Schéma de levage et diagramme de charge

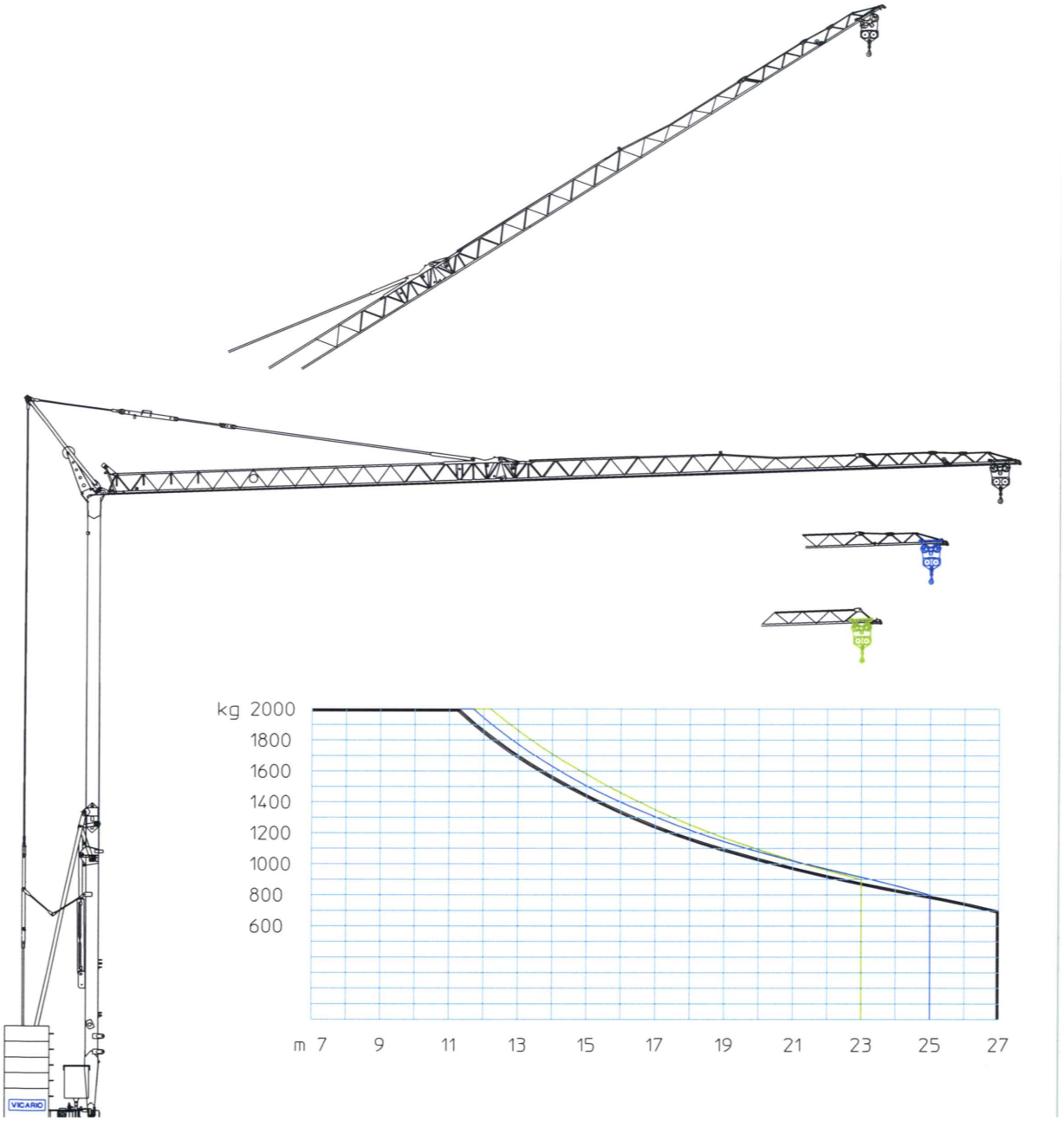

VICARIO · OMV 187.7 **27 mt**

## Configurations, courbes de charge et châssis de base

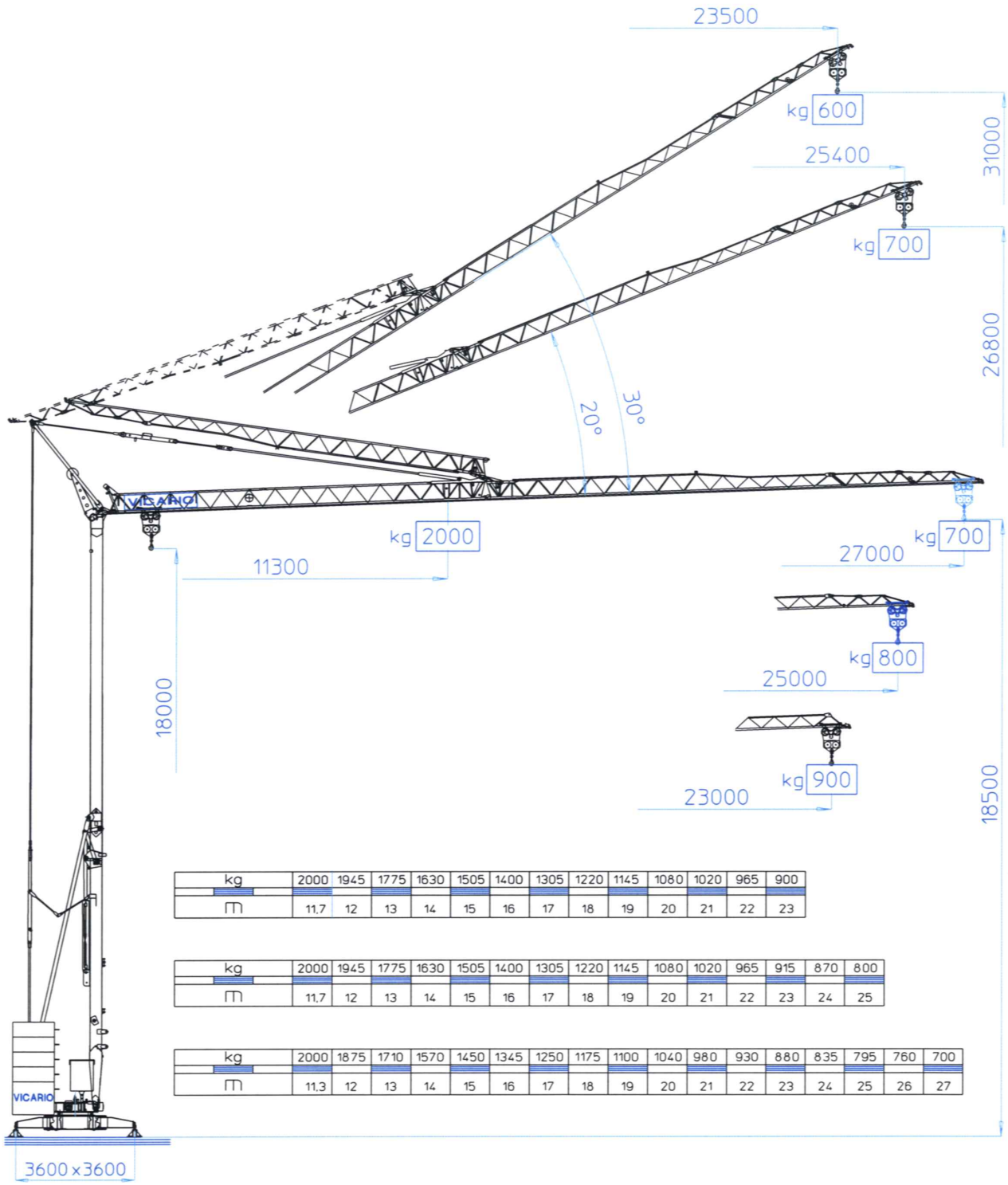


| kg | 2000 | 1945 | 1775 | 1630 | 1505 | 1400 | 1305 | 1220 | 1145 | 1080 | 1020 | 965 | 900 |
|---|---|---|---|---|---|---|---|---|---|---|---|---|---|
| m | 11,7 | 12 | 13 | 14 | 15 | 16 | 17 | 18 | 19 | 20 | 21 | 22 | 23 |

| kg | 2000 | 1945 | 1775 | 1630 | 1505 | 1400 | 1305 | 1220 | 1145 | 1080 | 1020 | 965 | 915 | 870 | 800 |
|---|---|---|---|---|---|---|---|---|---|---|---|---|---|---|---|
| m | 11,7 | 12 | 13 | 14 | 15 | 16 | 17 | 18 | 19 | 20 | 21 | 22 | 23 | 24 | 25 |

| kg | 2000 | 1875 | 1710 | 1570 | 1450 | 1345 | 1250 | 1175 | 1100 | 1040 | 980 | 930 | 880 | 835 | 795 | 760 | 700 |
|---|---|---|---|---|---|---|---|---|---|---|---|---|---|---|---|---|---|
| m | 11,3 | 12 | 13 | 14 | 15 | 16 | 17 | 18 | 19 | 20 | 21 | 22 | 23 | 24 | 25 | 26 | 27 |

VICARIO · OMV 187.7 **27 mt**

## Mécanismes, équipement de série et dimensions de transport

| | | | |
|---|---|---|---|
| 50 Hz V +6% -10% | 380V - 10kVA | | |
| | ▶ | ▶▶ | ▶▶▶ |
| m/l' | 7 | 17,5 | 40 |
| kg | 2000 | 2000 | 800 |
| kW | 11(Inverter) | | |
| | ▶ | ▶▶ | ▶▶▶ |
| m/l' | 17 | 28 | 53 |
| kW | 3 (Inverter) | | |
| | ▶ | ▶▶ | ▶▶▶ |
| n/l' | 0,3 | 0,6 | 0,84 |
| kW | 1,84 (Inverter) | | |
| | ▶ | | |
| min | 8 | | |
| kW | 3 | | |
| kg | 9280 | | |

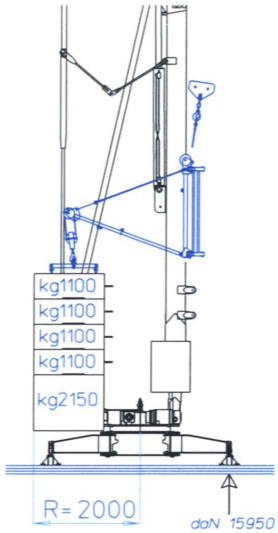


**DOTAZIONE DI SERIE**
Sollevamento e rotazione a tre velocita'con controllo elettronico,zincatura della struttura e dei tiranti,contrappeso di montaggio,braccio modulare impennabile, carrello rampante,funzionamento con braccio ripiegato,comando a pulsantiera via cavo,carter di protezione per ralla e meccanismi,predisposizione per autozavorramento e radiocomando, armadio elettrico in acciaio inox, documentazione a norme CEE.

**SERIENAUSSTATTUNG**
Heben und Rotation mit drei Geschwindigkeiten, Strukturverzinkung, Montagegegengewicht,hochklappbarer,Modulararm,aufsteigender Wagen, Funktionieren mit eingeklapptem Arm,Steuerung mit Druckknopftafel via Kabel,Schutzvorrichtungen für Drehverbindungen und Mechanismen, Vorbereitung für Selbsballasteinnhame und Funksteuerung,elektrischer Schrank aus rostfreiem Stahl, Dokumentation gemaß EC Vorschriften

**STANDARD FEATURES**
3-speed lifting and rotation with electronic control, galvanised structure, installation counterweight, pull-up modular jib, translation trolley, operation with folden jib,cable-operated pushbotton remote control,guard for slewing ring and mechanisms,designed to allow installation of self-ballasting device and radio control,stainless steel electrical cabinet, documentation in accordance with EU standards

**EQUIPEMENT DE SERIE**
Levage e rotation à trois vitesses à contrôle électronique, galvanisation de la structure et des tirants, contrepoids de montage, flèche modulaire relevable,fonctionement bras replié,commande par cable,carter de protection pour la couronne et les mécanismes, predisposition pour autolestage et commande radio,armoire électrique en acier inox, documentation conforme aux normes CEE

**DOTACION DE SERIE**
Levantamiento y rotación a tres velocidades con control electrónico,galvanización de la estructura,contrapeso de montaje,brazo modular empinable,carro rampante,funcionamiento con brazo replegado,accionamiento por pulsadores viacable,cárter de protección para corona de giro y mecanismos, predisposición para autocontrapeso y radiocontrol, armario eléctrico de acero inox, documentación según normas CEE

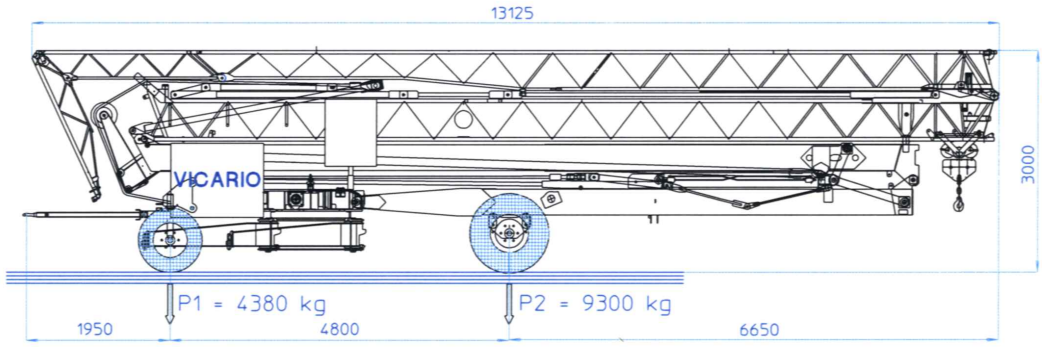


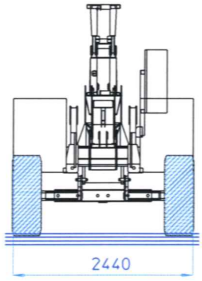


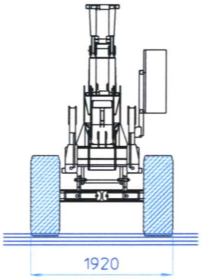

VICARIO · OMV 187.7 **27 mt**

## Séquence de montage à 360°

