VICARIO
OMV 187.7

Maximale Ausladung:	**27**	m
Spitzenlast:	**700**	kg
Maximale Traglast:	**2.000**	kg
Hakenhöhe:	**18,5**	m

VICARIO · OMV 187.7 **27 mt**

Kranübersicht und Traglastdiagramm

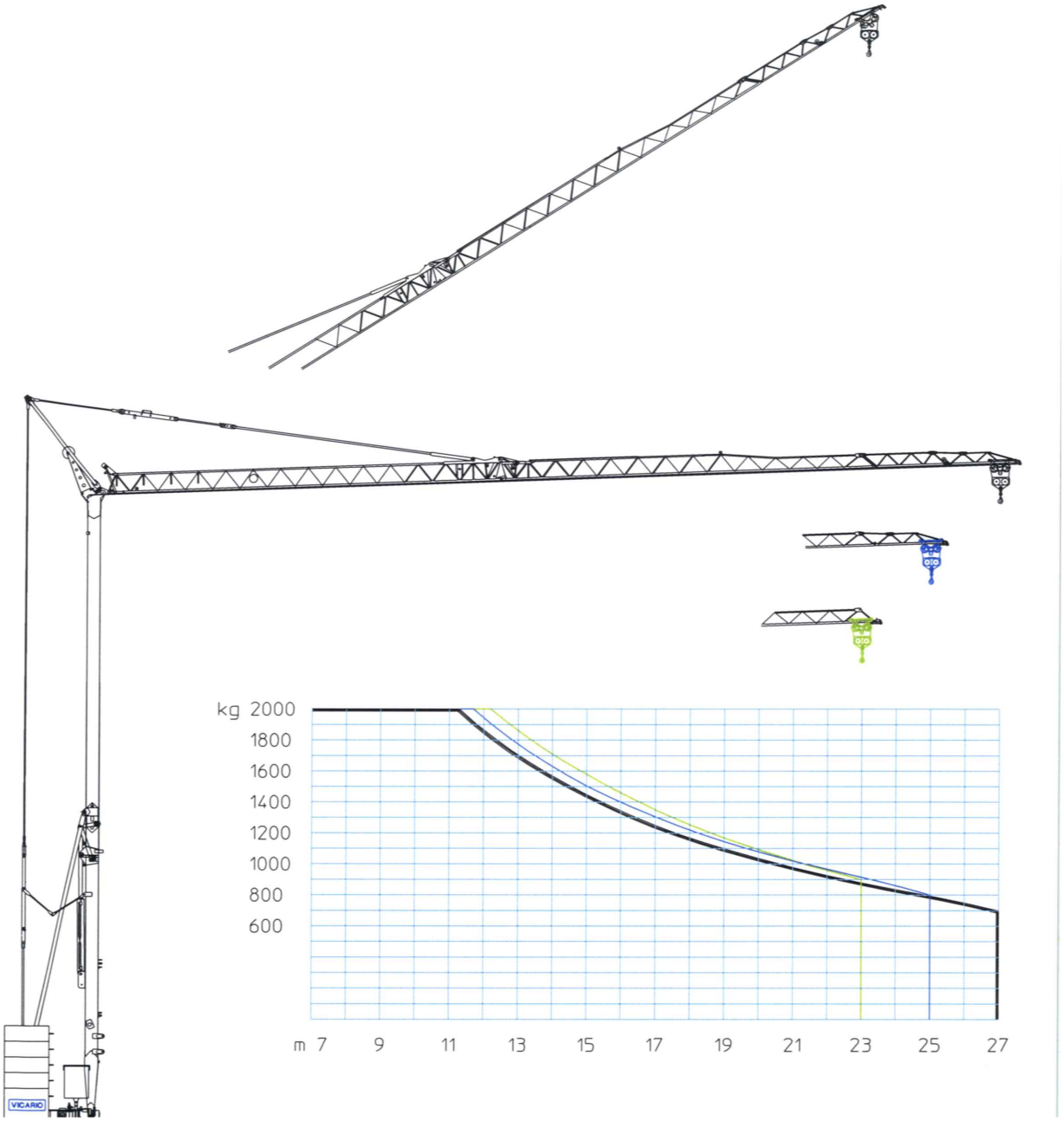

VICARIO · OMV 187.7 **27 mt**

Konfigurationen, Traglastkurven und Unterwagen

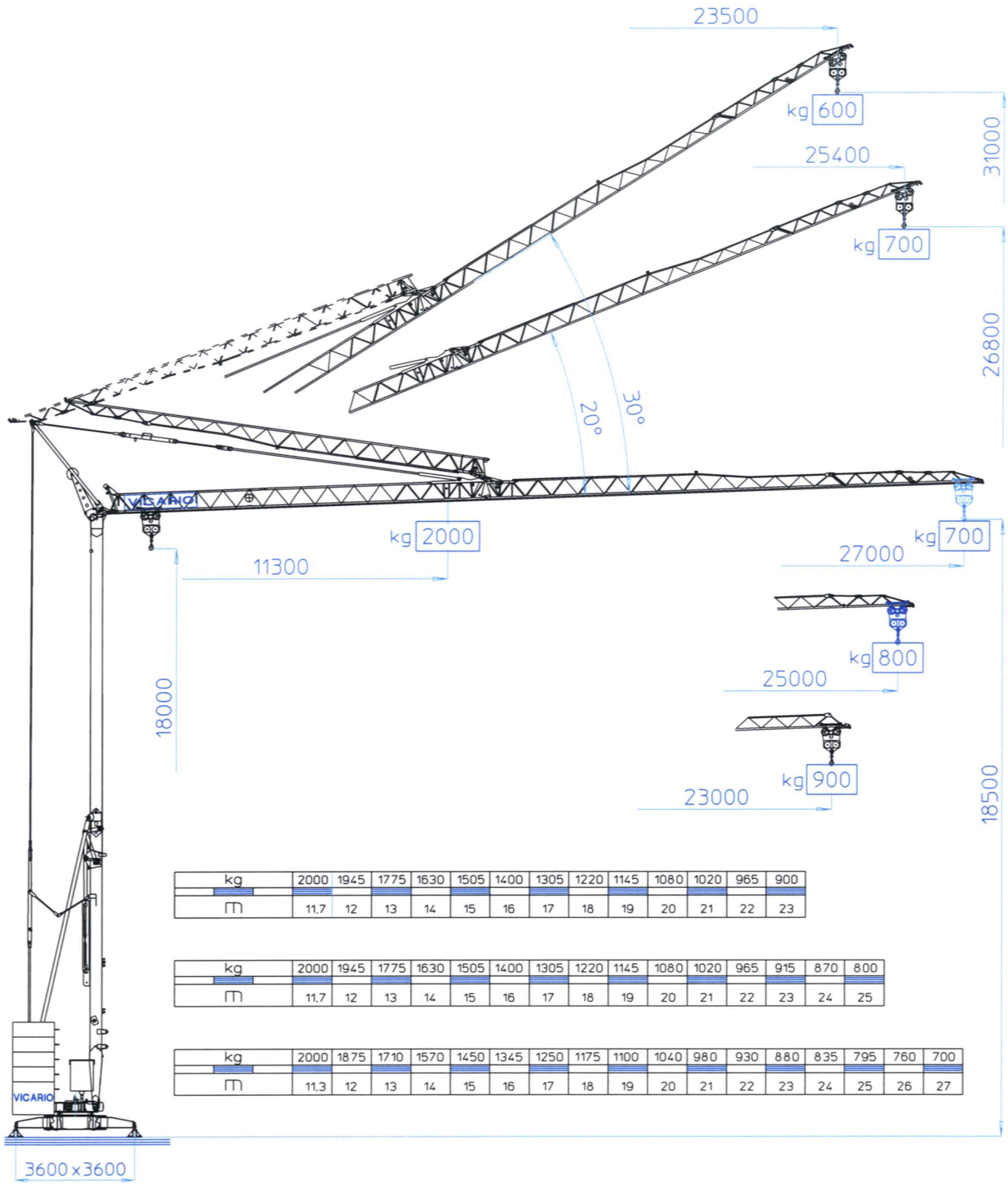

kg	2000	1945	1775	1630	1505	1400	1305	1220	1145	1080	1020	965	900
m	11,7	12	13	14	15	16	17	18	19	20	21	22	23

kg	2000	1945	1775	1630	1505	1400	1305	1220	1145	1080	1020	965	915	870	800
m	11,7	12	13	14	15	16	17	18	19	20	21	22	23	24	25

kg	2000	1875	1710	1570	1450	1345	1250	1175	1100	1040	980	930	880	835	795	760	700
m	11,3	12	13	14	15	16	17	18	19	20	21	22	23	24	25	26	27

VICARIO · OMV 187.7 **27 mt**

Antriebe, Serienausstattung und Transportabmessungen

50 Hz V +6% -10%	380V - 10kVA		
	▶	▶▶	▶▶▶
m/l'	7	17,5	40
kg	2000	2000	800
kW	11(Inverter)		
	▶	▶▶	▶▶▶
m/l'	17	28	53
kW	3 (Inverter)		
	▶	▶▶	▶▶▶
n/l'	0,3	0,6	0,84
kW	1,84 (Inverter)		
	▶		
min	8		
kW	3		
kg	9280		

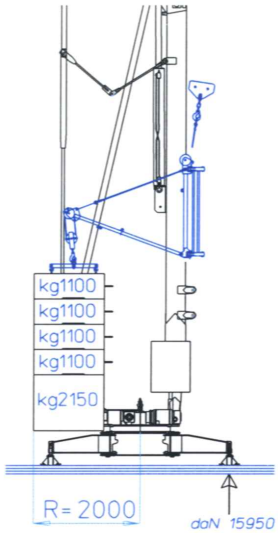

DOTAZIONE DI SERIE
Sollevamento e rotazione a tre velocita'con controllo elettronico,zincatura della struttura e dei tiranti,contrappeso di montaggio,braccio modulare impennabile, carrello rampante,funzionamento con braccio ripiegato,comando a pulsantiera via cavo,carter di protezione per ralla e meccanismi,predisposizione per autozavorramento e radiocomando, armadio elettrico in acciaio inox, documentazione a norme CEE.

SERIENAUSSTATTUNG
Heben und Rotation mit drei Geschwindigkeiten, Strukturverzinkung, Montagegegengewicht,hochklappbarer,Modulararm,aufsteigender Wagen, Funktionieren mit eingeklapptem Arm,Steuerung mit Druckknopftafel via Kabel,Schutzvorrichtungen für Drehverbindungen und Mechanismen, Vorbereitung für Selbsballasteinnhame und Funksteuerung,elektrischer Schrank aus rostfreiem Stahl, Dokumentation gemaß EC Vorschriften

STANDARD FEATURES
3-speed lifting and rotation with electronic control, galvanised structure, installation counterweight, pull-up modular jib, translation trolley, operation with folden jib,cable-operated pushbotton remote control,guard for slewing ring and mechanisms,designed to allow installation of self-ballasting device and radio control,stainless steel electrical cabinet, documentation in accordance with EU standards

EQUIPEMENT DE SERIE
Levage e rotation à trois vitesses à contrôle électronique, galvanisation de la structure et des tirants, contrepoids de montage, flèche modulaire relevable,fonctionement bras replié,commande par cable,carter de protection pour la couronne et les mécanismes, predisposition pour autolestage et commande radio,armoire électrique en acier inox, documentation conforme aux normes CEE

DOTACION DE SERIE
Levantamiento y rotación a tres velocidades con control electrónico,galvanización de la estructura,contrapeso de montaje,brazo modular empinable,carro rampante,funcionamiento con brazo replegado,accionamiento por pulsadores viacable,cárter de protección para corona de giro y mecanismos, predisposición para autocontrapeso y radiocontrol, armario eléctrico de acero inox, documentación según normas CEE

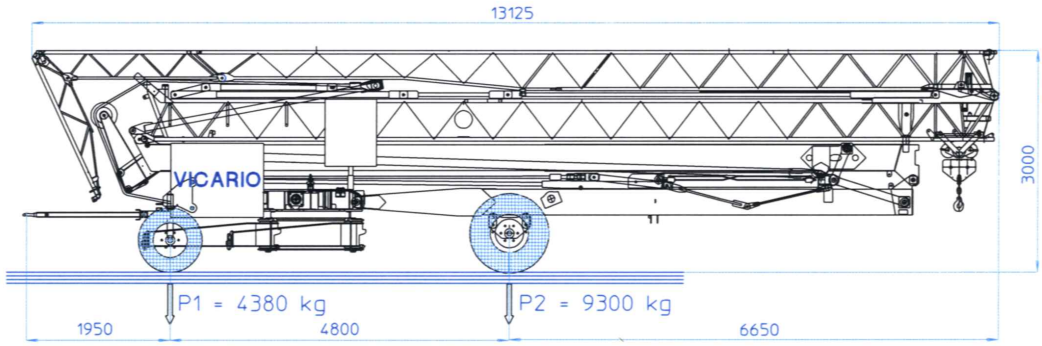

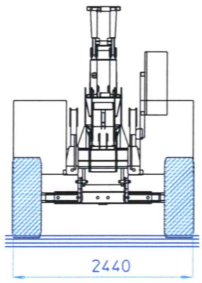

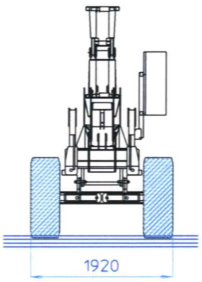

VICARIO · OMV 187.7 **27 mt**

Montageablauf bei 360°

