# EDILGRU
# M.H. TURBO 25b

| | | |
|---|---|---|
| Portée maximale : | **25** | m |
| Charge en bout de flèche : | **750** | kg |
| Charge maximale : | **2.000** | kg |
| Hauteur sous crochet (autoportante) : | **18** | m |

EDILGRU · M.H. TURBO 25b **25 mt**

## Schéma de levage et configurations

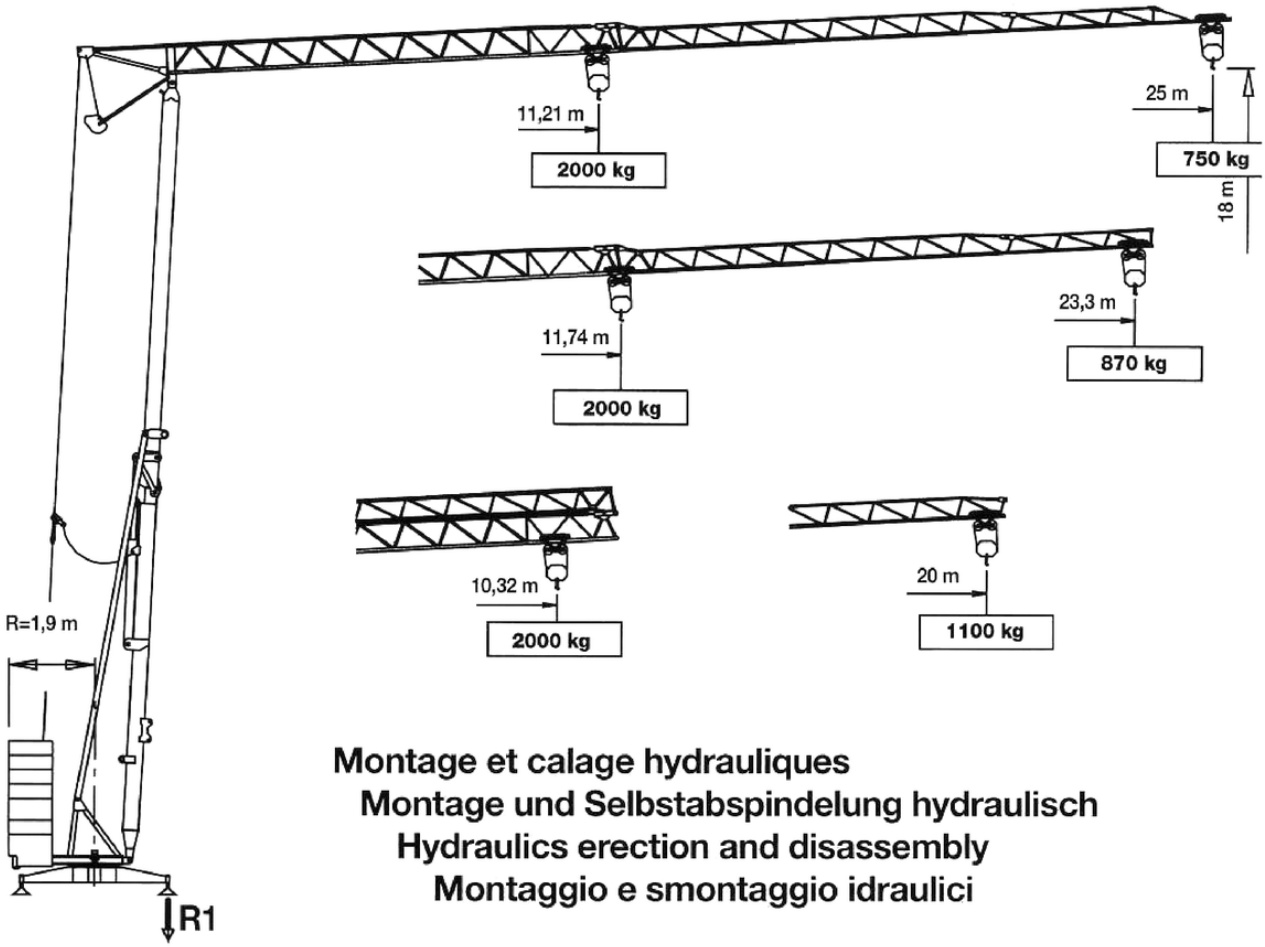


**Montage et calage hydrauliques**
**Montage und Selbstabspindelung hydraulisch**
**Hydraulics erection and disassembly**
**Montaggio e smontaggio idraulici**

Version sur vérin
Ausführung Abstützspindeln
Jacks version
Versione su stabilizzatori

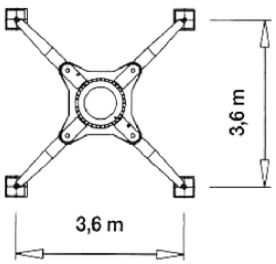

EDILGRU · M.H. TURBO 25b **25 mt**

## Réactions d'appui, courbes de charge et mécanismes

### Réactions - Eckdrücke - Reactions - Reazioni

| | ○ | ☒ |
|---|---|---|
| R1 | 12900 da N | 8100 da N |

○ En service
☒ Hors service

○ Im Betrieb
☒ Ausser Betrieb

○ In service
☒ Out of service

○ In servizio
☒ Fuori servizio

| | |
|---|---|
| Poids de construction sans essieux - Kontruktionsgewicht ohne transportachse<br>Dead weight without transport axles - Peso della gru senza assali | Kg 8150 |
| Poids du lest - Ballastgewicht - Ballast weight - Peso zavorra rotante | Kg 13600 |

### Courbes de charges - Lastkurven - Load curves - Curve di carico

| | | | | | | | | |
|---|---|---|---|---|---|---|---|---|
| 25 m | 11,21 | 16 | 18 | 20 | 22 | 24 | 25 | m |
| | 2000 | 1295 | 1120 | 986 | 880 | 790 | 750 | Kg |
| 23,3 m | → | 11,74 | 16 | 18 | 20 | 22 | 23,3 | m |
| | → | 2000 | 1400 | 1220 | 1070 | 940 | 870 | Kg |
| 20 m | → | → | 12,2 | 16 | 18 | 20 | | m |
| | → | → | 2000 | 1440 | 1250 | 1100 | | Kg |

Flèche relevée - Ausleger in Steilstellung
Luffing jib - Braccio impennato

750 Kg cost.

### Mécanismes - Antriebe - Mechanisms - Meccanismi

| | | | m/min. | Kg | CV-PS hp | Kw |
|---|---|---|---|---|---|---|
| Levage - Heben - Hoisting<br>Sollevamento |  | | 4,5 | 2000 | 2,5 | 1,84 |
| | | | 18,5 | 2000 | 10 | 7,36 |
| | | | 36 | 1000 | 10 | 7,36 |
| Distribution - Katzfahren<br>Trolleyng - Carrello | 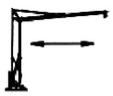 | | 30 | | 2 | 1,47 |
| Orientation - Schwenken<br>Slewing - Rotazione | 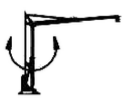 | | 0,2 / 0,95<br>tr/min - U/min<br>rpm - g/min | | 2,5<br>da N m<br>Kgm | |

| | | | |
|---|---|---|---|
| Puissance èlectrique nècessaire<br>Anschlusswert<br>Necessary electric power<br>Potenza elettrica necessaria | 380 V<br>50 Hz | Réseau - Netzstrom<br>Mains supply - Potenza | 15 Kw |
| | | Groupe èlectrogène<br>Stromaggreat<br>Generator set<br>Gruppo elettrogeno | Nous consulter<br>Auf anfrage<br>Consult us.<br>Consultarci |

## Dimensions de transport et montage

### Mode de transport - Transportart - Kind of transport - Soluzione di traino

| | A | B |
|---|---|---|
| P 1 - Kg | 6410 | 3750 |
| P 2 - Kg | 8290 | 7970 |
| P Tot - Kg | 14700 | 11540 |

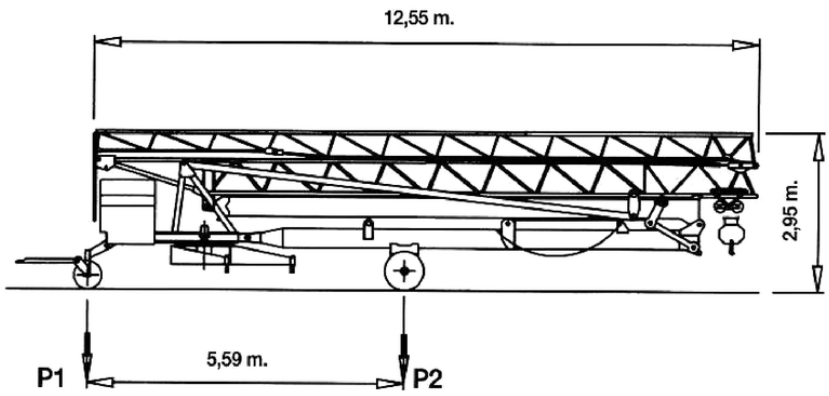


### Montage - Montage - Erection - Montaggio

