TEREX
CTT 91-5

Portée maximale :	**50**	m
Charge en bout de flèche :	**1.400**	kg
Charge maximale :	**5.000**	kg
Hauteur sous crochet (autoportante) :	**45,8**	m

TEREX · CTT 91-5 **50 mt**

Diagramme de charge

	A (3,5 t)	C (2,3 t)
18 AFC 25	4	0

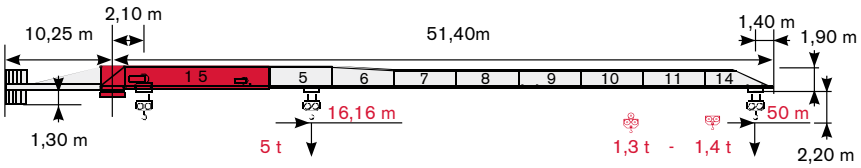

			5 m	10 m	15 m	20 m	25 m	30 m	35 m	40 m	45 m	50 m
2,5 t →	30,63 m	t	2,50	2,50	2 ,50	2,50	2,50	2,50	2,14	1,83	1,59	1,40
2,5 t →	29,53 m	t	2,50	2,50	2,50	2,50	2,50	2,45	2,04	1,73	1,49	1,30
5 t →	16,16 m	t	5,00	5,00	5,00	3,93	3,04	2,45	2,04	1,73	1,49	1,30

	A (3,5 t)	C (2,3 t)
18 AFC 25	2	3



			5 m	10 m	15 m	20 m	25 m	30 m	35 m	40 m	45 m
2,5 t →	33,93 m	t	2,50	2,50	2,50	2,50	2,50	2,50	2,41	2,07	1,80
2,5 t →	32,74 m	t	2,50	2,50	2,50	2,50	2,50	2,50	2,31	1,97	1,70
5 t →	17,88 m	t	5,00	5,00	5,00	4,41	3,42	2,77	2,31	1,97	1,70

	A (3,5 t)	C (2,3 t)
18 AFC 25	2	3

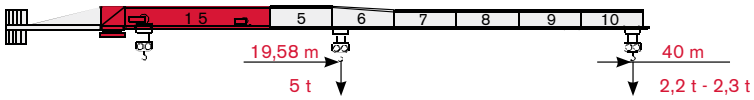

			5 m	10 m	15 m	20 m	25 m	30 m	35 m	40 m
2,5 t →	37,19 m	t	2,50	2,50	2,50	2,50	2,50	2,50	2,50	2,30
2,5 t →	35,92 m	t	2,50	2,50	2,50	2,50	2,50	2,50	2,50	2,20
5 t →	19,58 m	t	5,00	5,00	5,00	4,88	3,80	3,08	2,58	2,20

TEREX · CTT 91-5 **50 mt**

Diagramme de charge (suite)

	A (3,5 t)	C (2,3 t)
18 AFC 25	3	1

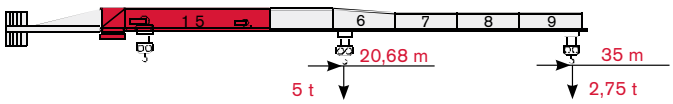

			5 m	10 m	15 m	20 m	25 m	30 m	35 m
2,5 t →	35,00 m	t	2,50	2,50	2,50	2,50	2,50	2,50	2,50
5 t →	20,68 m	t	5,00	5,00	5,00	5,00	4,04	3,29	2,75

	A (3,5 t)	C (2,3 t)
18 AFC 25	2	2

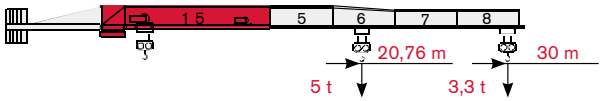

			5 m	10 m	15 m	20 m	25 m	30 m
2,5 t →	30,00 m	t	2,50	2,50	2,50	2,50	2,50	2,50
5 t →	20,76 m	t	5,00	5,00	5,0	5,00	4,06	3,30

	A (3,5 t)	C (2,3 t)
18 AFC 25	1	3

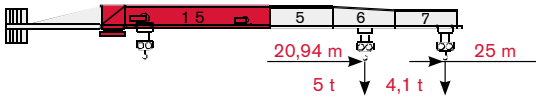

			5 m	10 m	15 m	20 m	25 m
2,5 t →	20,00 m	t	2,50	2,50	2,50	2,50	2,50
5 t →	20,94 m	t	5,00	5,00	5,00	5,00	4,10

TEREX · CTT 91-5 **50 mt**

Mât et réactions d'appui

Standard Implantations · Implantaciones Standard · Configuração padrão · Стандартная конфигурация крана

TS12

Tower: TS12 & Basement: R1

	●	▲▼
R1	-1385 kN	-2023 kN
R2	1138 kN	1795 kN
	296 kN	

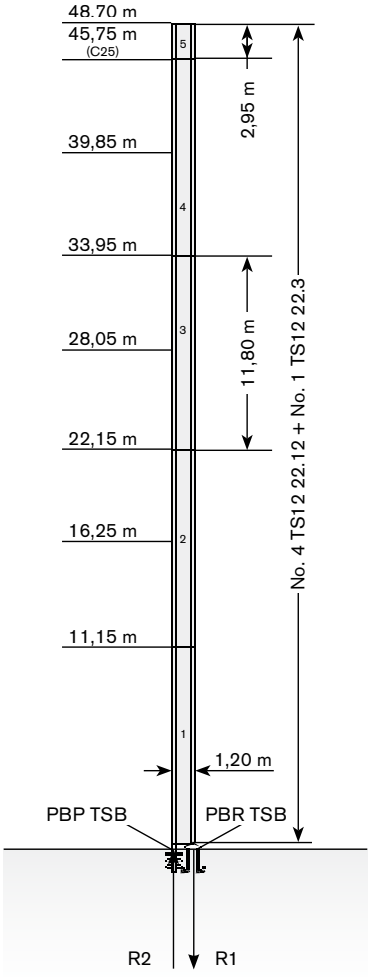

Tower: TS12 & Basement: F1

	●	▲▼
R1	-582 kN	-796 kN
R2	-52 kN	0
	300 kN	

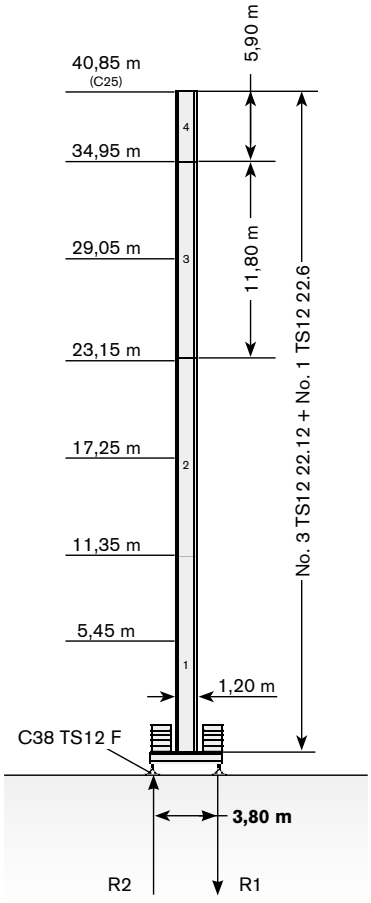

Tower: TS12 & Basement: FP1

	●	▲▼
R1	-582 kN	-796 kN
R2	-52 kN	0
	300 kN	

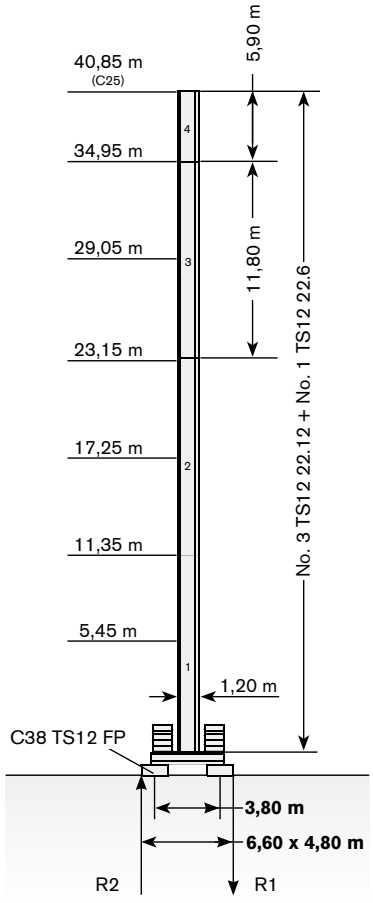

Max. under hook height · Altezza max. sotto gancio · Höchste Hakenhöhe · Hauteur maxi. sous crochet · Maxima altura bajo gancho · Alt. máx. sob o gancho · Макс высота крюка

Different heights and tower combinations are available; please consult us · Altezze diverse e combinazioni di torre sono disponibili; consultateci · Andere Höhen und Turmkombinationen auf Anfrage · Différentes hauteurs et combinaisons de tour sont disponibles; nous consulter · Hay diferentes alturas y combinaciones de torre disponibles. Consúltenos · Diferentes alturas e combinações de torres disponíveis; fale conosco · Возможны другие сочетания высоты и конфигурации башни; проконсультируйтесь с нами

The available lenghts for the TS tower sections are 11.8 m, 5.9 m, 2.95 m. · Le prolunghe TS sono disponibili in lunghezze 11.8 m, 5.9 m, 2.95 m. · Die Turmschüsse TS sind mit Längen 11.8 m, 5.9 m, 2.95 m verfügbar. · Les éléments de mât TS sont disponibles en longueur 11.8 m, 5.9 m, 2.95 m. · Los tramos de torre TS son disponibles en las medidas de largo 11.8 m, 5.9 m, 2.95 m. · Os comprimentos disponíveis para elementos de torre TS são: 11.8m, 5.9m e 2.95m. · Длина поставляемых секций башни TS - 11.8 m, 5.9 m, 2.95 m.

TEREX · CTT 91-5 **50 mt**

Mécanismes et installation électrique

eléctrico · Requisitos de energia · Требования по питанию

	18 AFC 25	28 kVA*	400V - 50Hz / 460V - 60Hz	2000/14/CE modificata

* Average consumption · Consumo medio · Durchschnittsverbrauch · Consommation moyenne · Consumo medio · Consumo médio · Среднее потребление

Hoisting · Sollevamento · Heben · Levage · Elevación · Elevação · Подъем

			t	m/min	kW	
	18 AFC 25 (Variant)		2,5	0 ➔ 34	18	310 m max 155 m
			2	0 ➔ 40		
			1,5	0 ➔ 51		
			1,25	0 ➔ 60		
			1	0 ➔ 70		
			5	0 ➔ 17		
			4	0 ➔ 20		
			3	0 ➔ 26		
			2,5	0 ➔ 30		
			2	0 ➔ 35		

TEREX · CTT 91-5 **50 mt**

Vitesses et performances

de Levage · Velocidad de Elevación · Velocidade de içamento · Скорость подъема

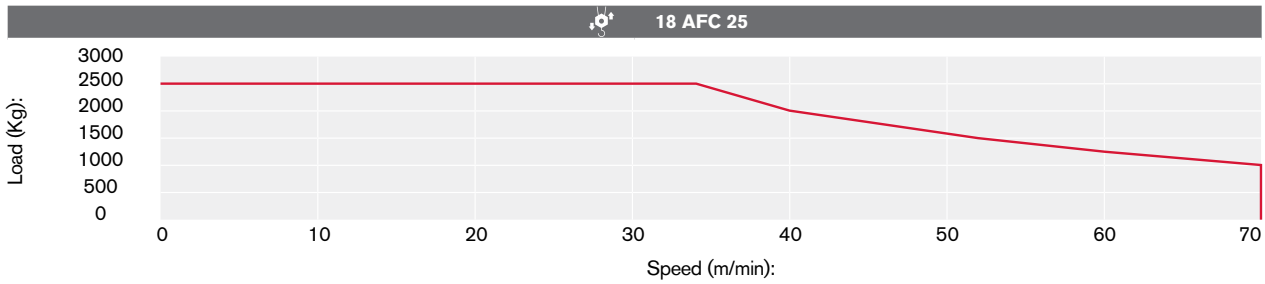

Additional Specifications · Altre movimentazioni · Weitere Leistungsdaten · Spécifications additionnelles · Otras prestaciones · Especificações adicionais · Дополнительные спецификации

	DVF 3 4 D6 (Variant)	0 ➔ 6 ➔ 30 ➔ 60 m/min	3 kW
	SSR 1 1 65	0,76 r.p.m.	1 x 65 Nm
	ⓘ		
	ⓘ		

TEREX · CTT 91-5 **50 mt**

Transport

Undercarriage

CTT 91-5	DESCRIPTION · DESCRIZIONE · BESCHREIBUNG · DESCRIPTION · DESCRIPCIÓN · DESCRIÇÃO · **ОПИСАНИЕ**	LENGTH · LUNGHEZZA · LÄNGE · LONGUEUR · LONGITUD · COMPRIMENTO · **ДЛИНА**	WIDTH · LARGHEZZA · BREITE · LARGEUR · ANCHURA · LARGURA · **ШИРИНА**	HEIGHT · ALTEZZA · HÖHE · HAUTEUR · ALTURA · ALTURA · **ВЫСОТА**	QUANTITY · QUANTITÀ · MENGE · QUANTITÉ · CANTIDAD · QUANTIDADE · **КОЛИЧЕСТВО**	WEIGHT · PESO · GEWICHT · POIDS · PESO · PESO · **ВЕС**
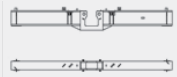	"A" BEAM FOR C38 UNDERCARRIAGE	5,80 m	0,40 m	0,80 m	1	2172 kg
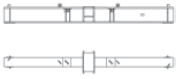	"B" BEAM FOR C38 UNDERCARRIAGE	5,80 m	0,75 m	0,65 m	1	2086 kg

Tower

	TS12 22.12 TOWER SECTION	1,23 m	1,26 m	11,80 m	1	4032 kg*
	TS12 22.6 TOWER SECTION	1,22 m	1,26 m	5,90 m	1	2102 kg*
	TS12 22.3 TOWER SECTION	1,22 m	1,26 m	2,95 m	1	1179 kg*

Cab

	PLATFORM UNIT INCLUDING CAB EVO 1	2,74 m	1,63 m	3,70 m	1	1155 kg
	PLATFORM UNIT INCLUDING CAB EVO 15	3,00 m	2,70 m	3,70 m	1	1500 kg

TEREX · CTT 91-5 **50 mt**

Nomenclature des composants

CTT 91-5	DESCRIPTION · DESCRIZIONE · BESCHREIBUNG · DESCRIPTION · DESCRIPCIÓN · DESCRIÇÃO · **ОПИСАНИЕ**	LENGTH · LUNGHEZZA · LÄNGE · LONGUEUR · LONGITUD · COMPRIMENTO · **ДЛИНА**	WIDTH · LARGHEZZA · BREITE · LARGEUR · ANCHURA · LARGURA · **ШИРИНА**	HEIGHT · ALTEZZA · HÖHE · HAUTEUR · ALTURA · ALTURA · **ВЫСОТА**	QUANTITY · QUANTITÀ · MENGE · QUANTITÉ · CANTIDAD · QUANTIDADE · **КОЛИЧЕСТВО**	WEIGHT · PESO · GEWICHT · POIDS · PESO · PESO · **ВЕС**
	JIB SECTION-5	5,20 m	1,11 m	1,80 m	1	530 kg
	JIB SECTION-6	5,20 m	1,11 m	1,80 m	1	510 kg
	JIB SECTION-7	5,20 m	1,11 m	1,30 m	1	450 kg
	JIB SECTION-8	5,20 m	1,11 m	1,30 m	1	400 kg
	JIB SECTION-9	5,20 m	1,11 m	1,30 m	1	280 kg
	JIB SECTION-10	5,20 m	1,11 m	1,30 m	1	276 kg
	JIB SECTION-11	5,20 m	1,11 m	1,30 m	1	223 kg
	JIB SECTION-14	5,20 m	1,11 m	1,30 m	1	170 kg
	JIB POINT SECTION	1,20 m	0,70 m	1,10 m	1	55 kg
	SLEWING UNIT INCLUDING JIB SECTION -15	12.1 m	2 m	2,44 m	1 m	5934 kg