RAIMONDI
MRT 42

Maximale Ausladung:	**39**	m
Spitzenlast:	**1.000**	kg
Maximale Traglast:	**4.000**	kg
Hakenhöhe (freistehend):	**29,7**	m

RAIMONDI · MRT 42 **39 mt**

Kranübersicht und Konfigurationen

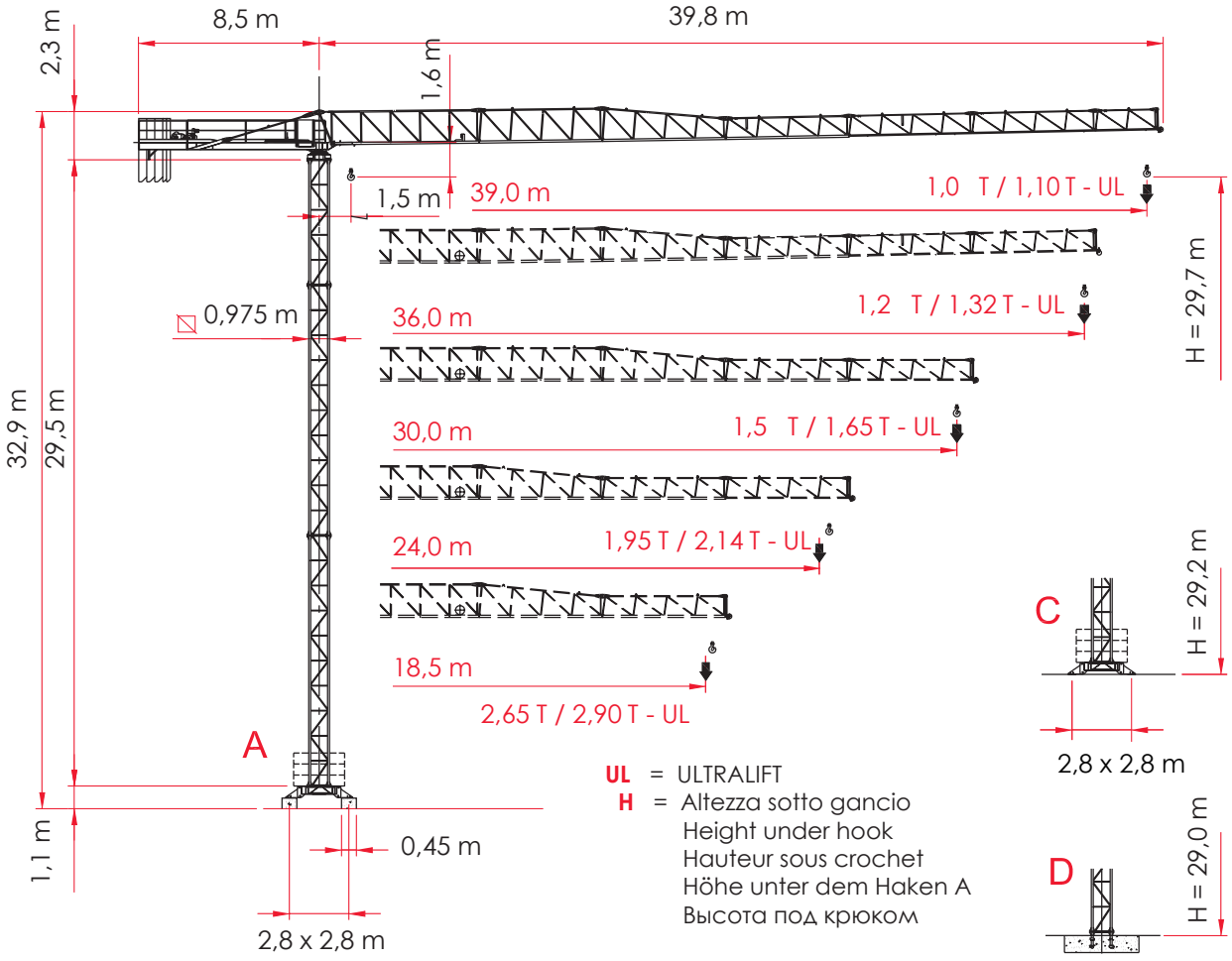

TÜV CERT
DIN EN ISO 9001:2000
Zertifikat 15 100 85248

CE

A4 FEM1.001

I SCHEDA TECNICA	GB TECHNICAL DATA SHEET	F FICHE TECHNIQUE	D TECHNISCHE INFOKARTE	RUS ТЕХНИЧЕСКИЕ ХАРАКТЕРИСТИКИ
A GRU SU BLOCCHI	CRANE ON SUPPORT BLOCKS	GRUE SUR BLOCS D'APPUI	KRAN AUF STÜTZBLÖCKEN	КРАН НА ОПОРНЫХ БЛОКАХ
C GRU SU BASE	CRANE ON CROSSBASE	GRUE SUR CHASSIS	KRAN AUF GRUNDPLATTE	КРАН НА ОСНОВАНИИ
D GRU SU PLINTO	CRANE ON PLINTH	GRUE SUR PLINTHE	KRAN AUF FUNDAMENTPLATTE	КРАН НА ФУНДАМЕНТЕ

RAIMONDI · MRT 42 **39 mt**

Turmkonfiguration, Auflagerkräfte und Antriebe

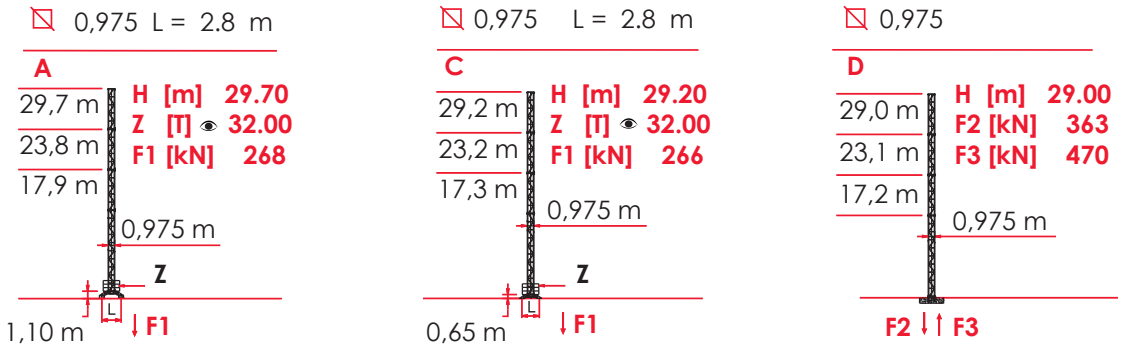

Attenersi alla zavorra indicata / Comply with the specified ballast / S'en tenir au lest indiqué / Unbedingt die angegebenen Ballastwerte einhalten /Соблюдать указанный балласт

CARATTERISTICHE AZIONAMENTI PRINCIPALI

MAIN DRIVE CHARACTERISTICS/ CARACTÉRISTIQUES ACTIONNEMENTS PRINCIPAUX/HAUPTBEDIENUNGSEIGENSCHAFTEN /ХАРАКТЕРИСТИКА ГЛАВНЫХ ПРИВОДОВ

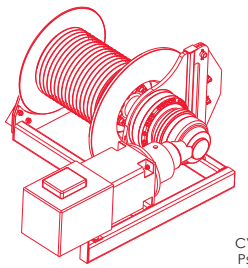

380 VOLT ± 5%

	P				Carico	Velocità	Carico	Velocità
	Potenza Power Puissance Leistung Мощность	Fune Rope Cable Seile Тросы	Marcia Step Vitesse Betrieb Передача		Load Charge Ladung Груз	Speed Vitesse Geschwindigkeit Скорость	Load Charge Ladung Груз	Speed Vitesse Geschwindigkeit Скорость
	CV –ch Ps - hp	kW	m.		Kg.	m/min.	Kg.	m/min.
2,0 T 10 HP – 2,0VF	10	7,3	130	1	2000	4,3		
				2	2000	17,5		
				3	1000	35		
					0 – 100 (*)	44 (*)		
4,0 T 15 HP – 4,0VF	15	11	144	1	2000	6,5	4000	3,1
				2	2000	25	4000	12,5
				3	1000	50	2000	25
					0 – 200 (*)	60 (*)	0 – 200 (*)	30 (*)

08 /05 - 2000 n. 2000/14/CE

0,30 / 0,60 / 1,0 min $^{-1}$	P = 3,0	kW
16,0 / 31,7 / 47,8 m/min PROGRESSIVO - PROGRESSIVE - Прогрессивный	P = 2,2	kW
13 m/min	P = 2X2,9	kW

(*) VELOCITÀ REGOLATA AUTOMATICAMENTE DA SENSORE DI CORRENTE
SPEED AUTOMATICALLY CONTROLLED BY A CURRENT SENSOR
VITESSE RÉGLÉE AUTOMATIQUEMENT PAR CAPTEUR DE COURANT
AUTOMATISCH DURCH STROMSENSOR GEREGELTE GESCHWINDIGKEIT
СКОРОСТЬ АВТОМАТИЧЕСКИ РЕГУЛИРУЕТСЯ ДАТЧИКОМ ТОКА

I	GB	F	D	RUS
H [m] ALTEZZA SOTTO GANCIO	HEIGHT UNDER HOOK	HAUTEUR SOUS CROCHET	HÖHE UNTER DEM HAKEN A	ВЫСОТА ПОД КРЮКОМ
Z [T] ZAVORRA IN TONNELLATE	BALLAST IN TONS	LEST EN TONNES	BALLAST IN TONNEN	БАЛЛАСТ В ТОННАХ
F1 [kN] SFORZI MASSIMI AL PIEDE	MAX STRESSES AT THE FOOT	EFFORTS MAX. AU PIED	MAX. BEANSPRUCHUNG AM FUSS	МАКС. УСИЛИЯ НА ПОДНОЖИЕ
F2 [kN] SFORZI COMPRESSIONE MONTANTE	BAR COMPRESSION STRESSES	EFFORTS COMPRESSION MONTANT	MAX. KOMPRESSIONSKRÄFTE AM KRANBEIN	УСИЛИЯ КОМПРЕССИИ НА СТОЯК
F3 [kN] SFORZI TRAZIONE MONTANTE	BAR TRACTION STRESSES	EFFORTS TRACTION MONTANT	ZUGKRÄFTE AM KRANBEIN	РАСТЯГИВАЮЩИЕ УСИЛИЯ НА СТОЯК

RAIMONDI · MRT 42 **39 mt**

Traglastdiagramm und Ladeplan

MRT 42	2.000 Kg					4.000 Kg				
	18	24	30	36	39	18	24	30	36	39
1,5 ▶	18.0	23,5	23,1	22,7	21,0	12,3	12,1	11,8	11,6	10,6
8	2000	2000	2000	2000	2000	4000	4000	4000	4000	4000
10	2000	2000	2000	2000	2000	4000	4000	4000	4000	4000
12	2000	2000	2000	2000	2000	4000	4000	3945	3845	3508
14	2000	2000	2000	2000	2000	3480	3415	3337	3251	2965
16	2000	2000	2000	2000	2000	3011	2955	2886	2812	2563
18	2000	2000	2000	2000	2000	2650	2600	2540	2474	2253
20		2000	2000	2000	2000		2319	2264	2206	2008
22		2000	2000	2000	1898		2090	2041	1987	1808
24		1950	1918	1882	1724		1900	1855	1806	1642
26			1757	1724	1578			1699	1654	1503
28			1619	1588	1454			1565	1524	1384
30			1500	1471	1346			1450	1411	1281
32				1369	1252				1313	1191
34				1280	1169				1227	1112
36				1200	1096				1150	1042
39					1000					950

UL [ULTRALIFT]

Con il sistema ULTRALIFT tutte le portate intermedie aumentano il carico del 10%
All intermediate loads are increased of 10% if the crane is equipped with ULTRALIFT control
Les charges intermediaires sont augmentes de 10% si la grue est équipèe avec controle ULTRALIFT
Mit dem ULTRALIFT-System erhöhen alle Zwischenbelastbarkeiten die Last um 10%
с системой ultralift все промежуточные грузоподъемности увеличиваются на 10%

PIANO DI CARICO

LOADING PLAN / PLAN DE CHARGEMENT / LADEPLAN / План загрузки

A Blocchi di contrappeso, controfreccia, base completa, elementi freccia N°4-5-6, N°2 blocchi di zavorra
Blocs de contrepoids, contrefleche, chassis de base, elèment de flechè N°4-5-6, N°2 blocs lest de base.
Counterweight blocks, counterjib, complete base, jib elements N°4-5-6, N°2 ballast blocks.
Gegenwichtbloecke, Gegenausleger, Kreuzgelenk, Ausleger N°4-5-6, N°2 Grundballastblocken.
элементы стрелы N°4-5-6 и 2 блока балласта

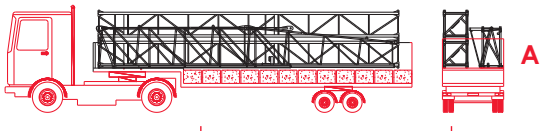

B Elementi braccio N°1-2-3-8, N°2 elementi torre 11,8m - 12 bl. zavorra
N°12 blocs lest de base, N°2 elèment de mature 11,8m , element de flechè N°1-2-3-8
Jib elements N°1-2-3-8, N°2 tower elements 11,8m length, N°12 ballast blocks
N°12 Grundballastblocken, 24 m Turmstuck, Ausleger 1-2-3-8
Элементы стрелы N°1-2-3-8, 2 элемента башни по 11,8м и 12 блоков балласта

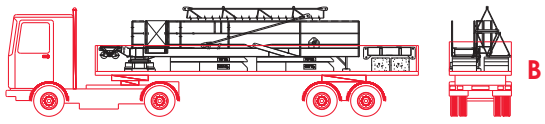

I	GB	F	D	RUS
Tiro a due funi	Two-rope pull	Tir à deux câbles	Zug an zwei Seilen	Двукратная запасовка тросов
tiro a quattro funi	Four-rope pull	Tir à quatre câbles	Zug an vier Seilen	Четырехкратная запасовка тросов
campo di portata massima da 1,5 m	Max s.w.l. range from 1.5 m	Gamme de charge utile maximum en 1.5 m	Max. Belastbarkeitsbereich von 1.5 m	Диапазон макс. грузоподъемности, от 1,5 м

информацию в отделе RAI-

RAIMONDI · MRT 42 **39 mt**

Gegengewichte, Montage und Anschlagpunkte

m		Kg.Totali
39.0	2A + 3B + 1C	7.575
36.0	2A + 2B + 1C	6.788
30.0	2A + 1B + 1C	6.001
24.0	1A + 1B + 1C	4.394
18.5	1A + 1C	3.607

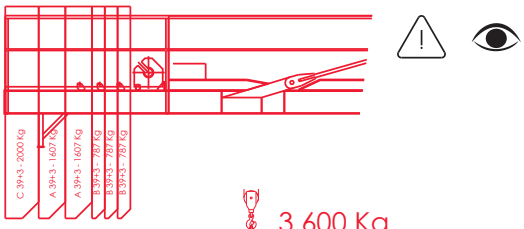

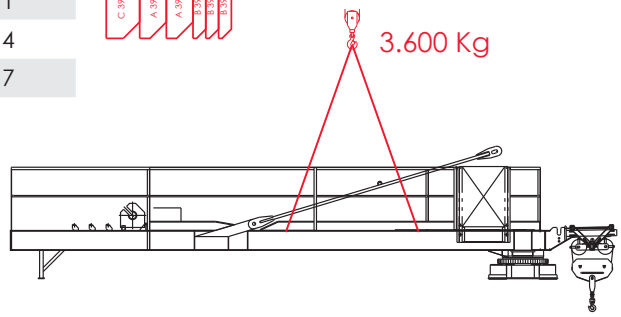

A 36+3 Kg. 1.607
B 36+3 Kg. 0.787
C 39+3 Kg. 2.000

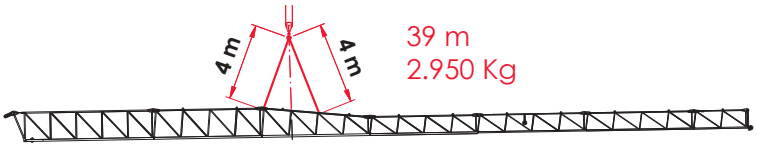

ERO SUBIRE MODIFICHE SENZA PREAVVISO

I

BILANCIAMENTO CONTRAPPESI

VERIFICA DEI PUNTI DI IMBRACAGGIO

ATTENERSI AL NUMERO E TIPO DI BLOCCHI DI CONTRAPPESO INDICATO IN TABELLA

GB

COUNTERWEIGHT BALANCING

SLINGING POINT CHECK

PLEASE COMPLY WITH THE NUMBER AND TYPE OF COUNTERWEIGHT BLOCKS GIVEN IN THE CHART

F

ÉQUILIBRAGE CONTREPOIDS

VÉRIFICATION DES POINTS D'ÉLINGAGE

S'EN TENIR AU NOMBRE ET AU TYPE DE BLOCS DE CONTREPOIDS INDIQUÉ DANS LE TABLEAU

D

AUSWUCHTUNG DER GEGENGEWICHTE

ÜBERPRÜFUNG DER ANSCHLAGPUNKTE

DIE ANZAHL UND DEN TYP DER IN DER TABELLE ANGEGEBENEN GEGENGEWICHTSBLÖCKE EINHALTEN

RUS

БАЛАНСИРОВКА ПРОТИВОВЕСОВ

ПРОВЕРКА ТОЧЕК КРЕПЛЕНИЯ

СОБЛЮДАТЬ КОЛИЧЕСТВО И МОДЕЛЬ ПЛИТ ПРОТИВОВЕСА, УКАЗАННЫХ В ТАБЛИЦЕ

TÜV CERT
DIN EN ISO 9001: 2000
Zertifikat n° 15 100 85248